MOTO

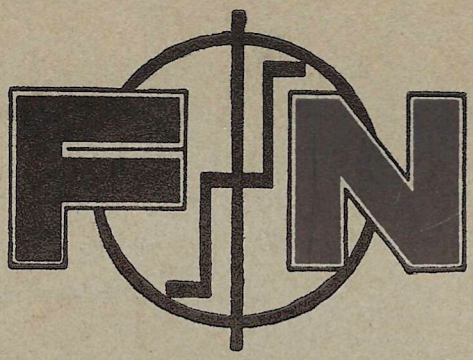

MOTORRIJWIEL

TYPE 22 «LUXE»

2 Temps 250 cc. 2 Takt

●

CATALOGUE DES PIÈCES DÉTACHÉES
ONDERDELENBOEK

● ●

FABRIQUE NATIONALE D'ARMES DE GUERRE, s. a., HERSTAL-BELGIQUE

P. 3

COMMANDES

Pour éviter toute erreur dans l'envoi des pièces, nous prions nos clients de prendre note de ce qui suit et de s'y conformer :

1° Nous faire connaître :
Le type de motocyclette;
Le numéro frappé sur le tube de tête à billes du cadre;
Le numéro de la pièce désirée;
La dénomination placée en regard du numéro;
La teinte de l'émail lorsqu'il s'agit d'une pièce émaillée.

2° Nous faire connaître :
L'adresse exacte;
Le mode d'envoi;
La gare desservant la localité.

CONDITIONS CONCERNANT LES RETOURS ET RENVOIS EN REPARATION

Les retours et les envois de pièces en réparation doivent toujours être faits franco de port à domicile.

Ils seront précédés d'une lettre explicative donnant la nomenclature complète du contenu du colis, des indications sur les motifs de retour ou des instructions sur les travaux à exécuter.

Sous réserve d'examen ultérieur, nous accusons immédiatement réception des pièces qui nous sont envoyées en réparation ou retournées pour non-emploi.

Lorsqu'une motocyclette (ou moteur) nous est amenée ou adressée en réparation, nous la démontons soigneusement, afin de nous rendre compte des travaux nécessaires et avant d'en commencer l'exécution, nous adressons au propriétaire de la motocyclette un DEVIS APPROXIMATIF du montant des réparations et attendons l'acceptation définitive de ce devis.

Tous nos devis pour réparations sont APPROXIMATIFS, en ce sens que si, en cours de travail, des réparations imprévues apparaissent indispensables, nous en informons le client et lui demandons son accord avant de les effectuer.

Nous nous mettons donc toujours d'accord avec nos clients, sur toutes les réparations.

En cas de non-acceptation du devis, nous portons en compte le travail de démontage, de l'établissement du devis et du remontage.

LIVRAISON

Les pièces sont livrables soit à nos usines, soit à nos succursales ou agences.

Nous n'acceptons aucune responsabilité pour retard dans la livraison.

Les expéditions sont faites aux risques et périls du destinataire, tous frais de port, emballage, douane, assurance restant à sa charge. Nos envois étant soigneusement contrôlés au départ, nous déclinons toute responsabilité pour les arrivages incomplets ou en mauvais état et engageons nos clients à vérifier les colis à leur arrivée et à faire immédiatement au transporteur, en cas de disparition ou d'avarie, toutes réclamations ou réserves.

BESTELLINGEN

Ten einde alle missing te vermijden in het verzenden der onderdelen, verzoeken wij onze clienten nota te willen nemen van hetgeen volgt en er zich aan te houden.

1° Ons laten weten :
Het type van motorrijwiel;
Het nummer dat geslagen is in de balhoofdbuis van het frame;
Het nummer van het gewenste onderdeel;
De benaming geplaatst achter het nummer;
De kleur van de verlakking, als het van een verlakte onderdeel geldt.

2° Ons op te geven :
Het juist adres;
De wijze van verzending;
Het station dat de lokaliteit bedient.

VOORWAARDEN BETREFFEND DE TERUGZENDING VAN ONDERDELEN EN DE VERZENDINGEN VAN ONDERDELEN TER HERSTELLING

De terugzendingen en de verzendingen van onderdelen ter herstelling moeten altijd gedaan worden vrachtvrij bestelling ten huize.

Zij worden voorafgegaan door een uitleggenden brief, de volledige inventaris van ieder colis aangevend, met opgave van de redens der terugzending of aanduidingen omtrent de uit te voeren werken.

Onder voorbehoud van verder onderzoek, berichten wij onmiddellijk ontvangst der onderdelen die ons ter herstelling afgezonden worden of die ons teruggestuurd werden voor nietgebruik ervan.

Wanneer een motorrijwiel (of motor) ons ter herstelling gebracht of verzonden wordt, demonteren wij het zorgvuldig ten einde ons rekening te geven van de nodige uit te voeren werken en, alvorens de uitvoering dezer laatste te ondernemen, verzenden wij aan den eigenaar een BENADEREND BESTEK van het bedrag der herstelling en wachten de definitieve aanvaarding af van dit bestek.

Al onze bestekken voor herstellingen zijn BENADEREND in dezen zin dat, tijdens de uit te voeren werken, onvoorziene herstellingen onmisbaar zouden blijken, wij er den client van verwittigen en hem zijn akkoord vragen alvorens ze te ondernemen.

Voor alle herstellingen vragen wij dus immer het akkoord van den client.

Ingeval het bestek niet aangenomen wordt brengen wij in rekening de kosten van demonteren, van opmaken van het bestek en van hermonteren.

LEVERING

De onderdelen zijn leverbaar, hetzij in onze Werkhuizen, hetzij in onze Succursalen of Agentschappen.

Wij aanvaarden geen verantwoordelijkheid voor vertraging in de levering.

De verzendingen geschieden voor rekening en risico van den bestemmeling : alle kosten van vervoer, verpakking, douane en verzekering blijven te zijnen laste. Gezien onze verzendingen nauwkeurig gecontrolleerd worden bij het vertrek, slaan wij alle verantwoordelijkheid af voor onvolledige of slechte aankomst der onderdelen en raden onze clientele aan de colis bij hunne aankomst na te zien en onmiddellijk aan den vervoerder alle reklamaties of voorbehoud te doen ingeval van verdwijning of beschadiging.

GARANTIE

Le constructeur garantit ses motocyclettes pendant un terme de six mois de la date de facture au client, contre tout défaut de matière ou d'usinage. Cette garantie est, de convention expresse, strictement limitée à la livraison gratuite, dans le plus bref délai possible, des pièces neuves en échange des pièces reconnues défectueuses par les Services techniques du constructeur. Cette garantie est la seule que le constructeur assume et exclut formellement tous dommages-intérêts de quelque chef que ce soit.

Elle ne comporte pas les frais de démontage, de remontage, de mise au point, ni les frais divers qui sont à charge du client, que le travail soit fait en ses usines ou en dehors.

Toute pièce dont il est demandé le remplacement gratuit doit parvenir franco au constructeur pour examen préalable et la demande doit mentionner le numéro de la motocyclette, la date de facture, les nom et adresse du propriétaire. La garantie n'est pas accordée pour les pièces d'une motocyclette dont le numéro aurait été enlevé ou martelé. Les frais d'emballage et d'expédition de la pièce neuve sont à charge du destinataire.

La garantie ne s'applique plus aux motocyclettes réparées ou modifiées en dehors des ateliers du constructeur, à celles affectées à un service pour lequel elles n'ont pas été construites, à celles qui ont subi un accident ni à celles maltraitées par négligence ou inexpérience. La garantie ne s'applique plus aux motocyclettes utilisées dans des courses quelles qu'elles soient (dirt-trak, prairies, moto-cross, route gardée, circuit, etc.).

Le cadre et la fourche sont garantis pendant deux ans contre tout défaut de matière ou d'usinage dûment constaté par les Services techniques du constructeur.

De la garantie du constructeur sont exclus les pneumatiques, les appareils électriques, carburateurs, compteurs, etc., et toutes les pièces qui ne sont pas de la propre fabrication du constructeur. Pour ces articles exclus de la garantie, le constructeur n'intervient que pour exercer le recours éventuel contre les fabricants respectifs.

MODIFICATIONS

Nous nous réservons le droit de modifier nos types en cours de saison sans qu'il en découle aucune obligation de transformer des machines de type semblable, précédemment livrées.

GARANTIE

De Constructeur garandeert zijne motorrijwielen gedurende een termijn van zes maanden te rekenen vanaf den datum der factuur aan den client, tegen elke fabrieks- of materiaalfout. Bij uitdrukkelijke overeenkomst wordt deze garantie strikt beperkt tot de gratis levering aan de client, in den kortst mogelijken tijd, van nieuwe onderdelen in vervanging van dezen die als defect erkend werden door de technische diensten van den Constructeur. Deze garantie is de enige die de Constructeur verleent en sluit formeel alle schadeloosstelling, van welken aard ook, uit.

Zij omvat niet de kosten van demontage, van hermontage, van afstellen noch andere diverse kosten welke ten laste van den client vallen, onverschillig of het werk in of buiten onze Werkhuizen gedaan worde.

Ieder onderdeel waarvoor gratis vervanging verzocht wordt, moet franco voor onderzoek aan den Constructeur overgemaakt worden en de aanvraag moet het nummer van het motorrijwiel vermelden evenals de datum der factuur en de naam en adres van den eigenaar. De garantie wordt niet toegekend voor onderdelen van een motorrijwiel waarvan het nummer zoude weggedaan of veranderd zijn. De kosten van verpakking en van verzending van het nieuw onderdeel zijn ten laste van den bestemmeling.

Onze garantie is niet toepasselijk op de motorrijwielen welke buiten onze Werkhuizen hersteld of veranderd werden, noch aan dezen welke gebezigd worden in gebruiksvoorwaarden voor dewelke zij niet gebouwd werden noch aan deze die een ongeval opliepen of slecht behandeld werden door nalatigheid of onervarenheid. De garantie is niet meer toepasselijk op motorrijwielen welke in koersen gebezigd worden, van welken aard ook : dirt-track, weidekoersen, motocross, koers op afgesloten weg of in omloop, enz.

Het frame en de vork zijn gegarandeerd gedurende een termijn van twee jaren tegen elke fabrieks- of materiaalfout behoorlijk door de technische Diensten van den Constructeur vastgesteld.

Van de garantie verleend door den Constructeur zijn uitgesloten : de banden, de electrische toestellen, carburateurs, kilometertellers, enz. en alle onderdelen die niet door den Constructeur gefabriceerd worden. Voor deze artikelen die uitgesloten zijn van de garantie, komt de Constructeur slechts tussen om eventueel verhaal uit te oefenen tegenover de respectieve fabricanten.

VERANDERINGEN

Wij behouden ons het recht voor onze typen te veranderen in den loop van het seizoen, zonder dat er voor ons verplichting uit voortvloeie de machines van het gelijkvormig type, die vroeger geleverd werden, te veranderen.

A quelques exceptions près, toutes les pièces détachées se trouvent aux planches illustrées. Chaque planche porte une lettre distincte et les pièces qui y figurent, un numéro d'ordre. La lettre et le numéro d'ordre que nous appelons « Indice », sont repris dans la première colonne de la nomenclature et servent ainsi à trouver facilement la désignation et le numéro de la pièce à citer à la commande.

Behalve enige uitzonderingen, komen alle onderdelen voor op de geïllustreerde tafels. Iedere tafel heeft een verschillende letter en de onderdelen, die erop voorkomen, een volgnummer. De letter en het volgnummer, die wij « Indice » noemen, worden in de eerste kolom vermeld en, op deze wijze, kan men gemakkelijk de benaming en het nummer van het onderdeel vinden, welke bij de bestelling moeten opgegeven worden.

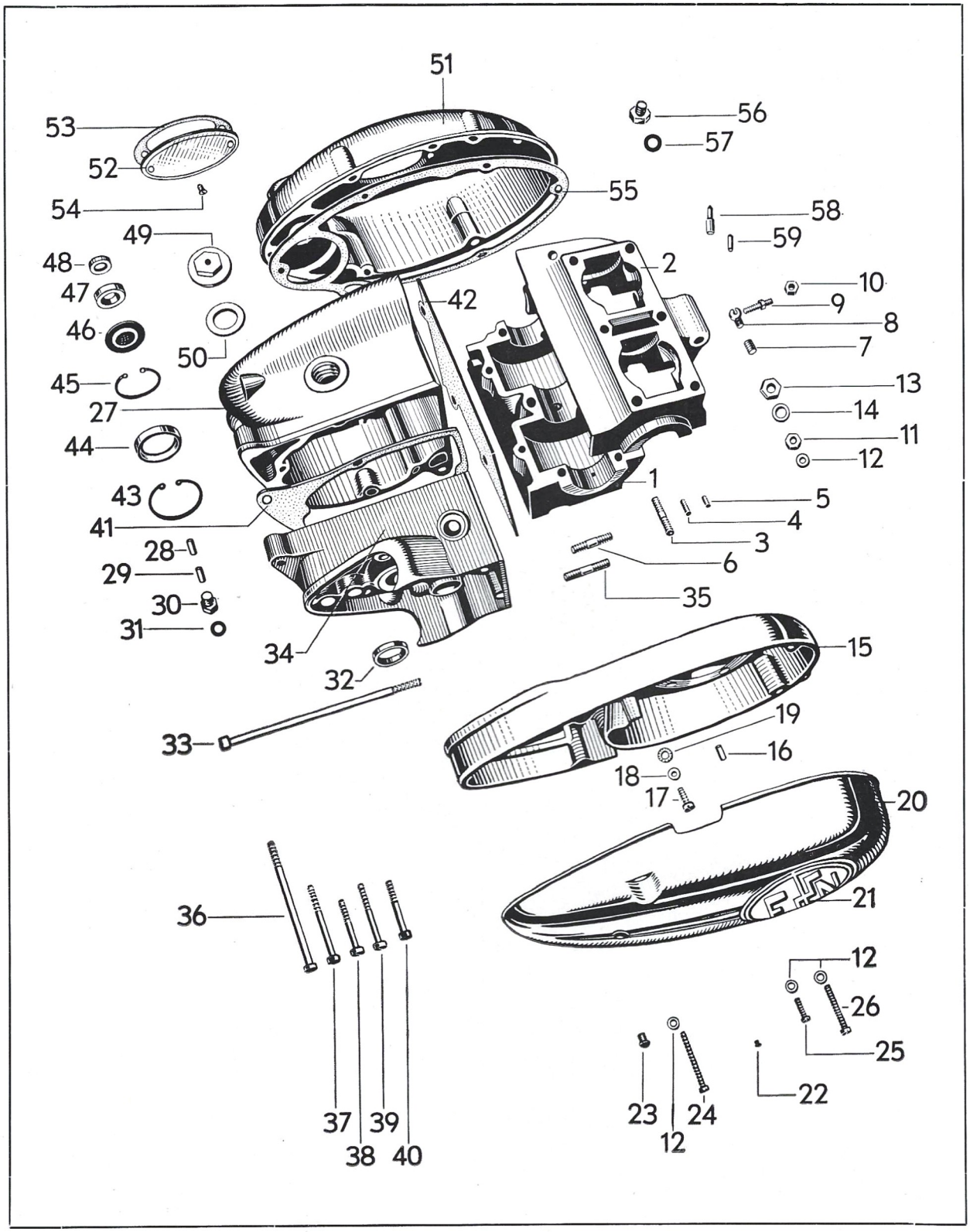

PLANCHE A

AFBEELDING A

Indice	N° de la pièce Onderdeelnummer	Nombre de pièces Onderdeel-hoeveelheid	DESIGNATION DE LA PIECE	BENAMING
			MOTEUR	**MOTOR**
—	22.2001	1	Moteur	Motor.
			Carter moteur	**Motorcarter**
—	22.2003	1	Carter moteur complet	Motorcarter compleet.
1 A	22.2004	1	Demi-carter inférieur	Carterhelft, onder.
2 A	22.2005	1	Demi-carter supérieur	Carterhelft, boven.
3 A	22.2006	4	Goujon Ø 6 × 28	Tapbout Ø 6 × 28.
4 A	22.2007	4	Ergot d'assemblage Ø 6 × 12 . .	Centreerpen Ø 6 × 12.
5 A	22.2008	1	Ergot d'assemblage	Centreerpen.
6 A	22.2010	1	Goujon Ø 8 × 25	Tapbout Ø 8 × 25.
7 A	22.2011	1	Douille filetée	Bus met draad.
8 A	22.2012	1	Boulon barillet	Trommelbout.
9 A	22.2013	1	Vis de réglage	Stelschroef.
10 A	22.2015	1	Ecrou 6 pans	Zeskante moer.
11 A	22.2016	4	Ecrou 6 pans	Zeskante moer.
12 A	22.2017	3	Rondelle élastique	Elastische ring.
12 A	22.2018	4	Rondelle élastique	Elastische ring.
13 A	22.2021	3	Ecrou 6 pans	Zeskante moer.
14 A	22.2022	5	Rondelle élastique	Elastische ring.
15 A	22.2023	1	Carter de la dynamo complet avec ergot d'assemblage	Dynamocarter compleet met centreerpen.
16 A	22.2008	5	Ergot d'assemblage	Centreerpen.
17 A	22.2025	5	Vis à tête cylindrique Ø 6 × 15.	Schroef met cylindrische kop Ø 6 × 15.
18 A	22.2027	5	Rondelle	Ring.
19 A	22.2028	5	Rondelle dentelée	Getande ring.
20 A	22.2029	1	Couvercle de la dynamo . . .	Dynamodeksel.
21 A	22.2030	1	Plaque de fabrique F. N. . . .	Naamplaat F. N.
22 A	22.1447	4	Rivet fendu pour dito	Gespleten klinknagel hiervoor.
22 A	22.1447		Rivet d'obturation des trous pour plaque d'immatriculation (suivant besoin)	Afsluitnagel voor de gaten van de identificatieplaat (naar behoefte)
23 A	22.2033	1	Graisseur	Smeerdopje.
24 A	22.2034	2	Vis à tête cylindrique Ø 6 × 40	Schroef met cylindrische kop Ø 6 × 40.
25 A	22.2025	1	Vis à tête cylindrique Ø 6 × 15	Schroef met cylindrische kop Ø 6 × 15.
—	22.2039	1	Disque	Schijf.
26 A	22.2040	4	Vis Ø 4 × 5	Schroef Ø 4 × 5.
—	22.2037	1	Carter de boîte de vitesse complet	Versnellingbakcarter compleet.
27 A	22.2038	1	Demi-carter boîte de vitesse (côté moteur)	Helft versnellingbakcarter (motorzijde).
28 A	22.2008	2	Ergot d'assemblage	Centreerpen.
29 A	22.2042	2	Ergot d'assemblage Ø 6 × 16 . .	Centreerpen Ø 6 × 16.
30 A	22.2046	1	Bouchon de vidange	Aftapstop.
31 A	22.2044	1	Rondelle d'étanchéité	Afdichtring.
32 A	22.2045	1	Bague d'étanchéité	Afdichtring.
33 A	22.2047	1	Vis à tête alésée à 6 pans Ø 8 × 190	Schroef met doorboorde zeskante kop Ø 8 × 190.
—	22.3302	1	Vis à tête 6 pans Ø 6 × 10 . .	Schroef met zeskante kop Ø 6×10.
—	22.3303	1	Bague d'étanchéité Ø 6 × 10 . .	Afdichtring Ø 6 × 10.
34 A	22.2048	1	Demi-carter boîte de vitesses (côté moteur)	Helft versnellingbakcarter (motorzijde).
35 A	22.2049	2	Goujon Ø 8 × 28	Tapbout Ø 8 × 28.
36 A	22.2050	2	Vis tête cylindrique pour carter boîte de vitesses, Ø 6 × 100 .	Schroef met cylindrische kop voor versnellingbakcarter Ø 6 × 100.
37 A	22.2051	1	Vis tête 6 pans pour carter boîte de vitesses, Ø 6 × 75 . . .	Schroef met zeskante kop voor versnellingbakcarter Ø 6 × 75.
38 A	22.2053	1	Vis tête cylindrique pour carter boîte de vitesses Ø 6 × 45 . .	Schroef met cylindrische kop voor versnellingbakcarter Ø 6 × 45.

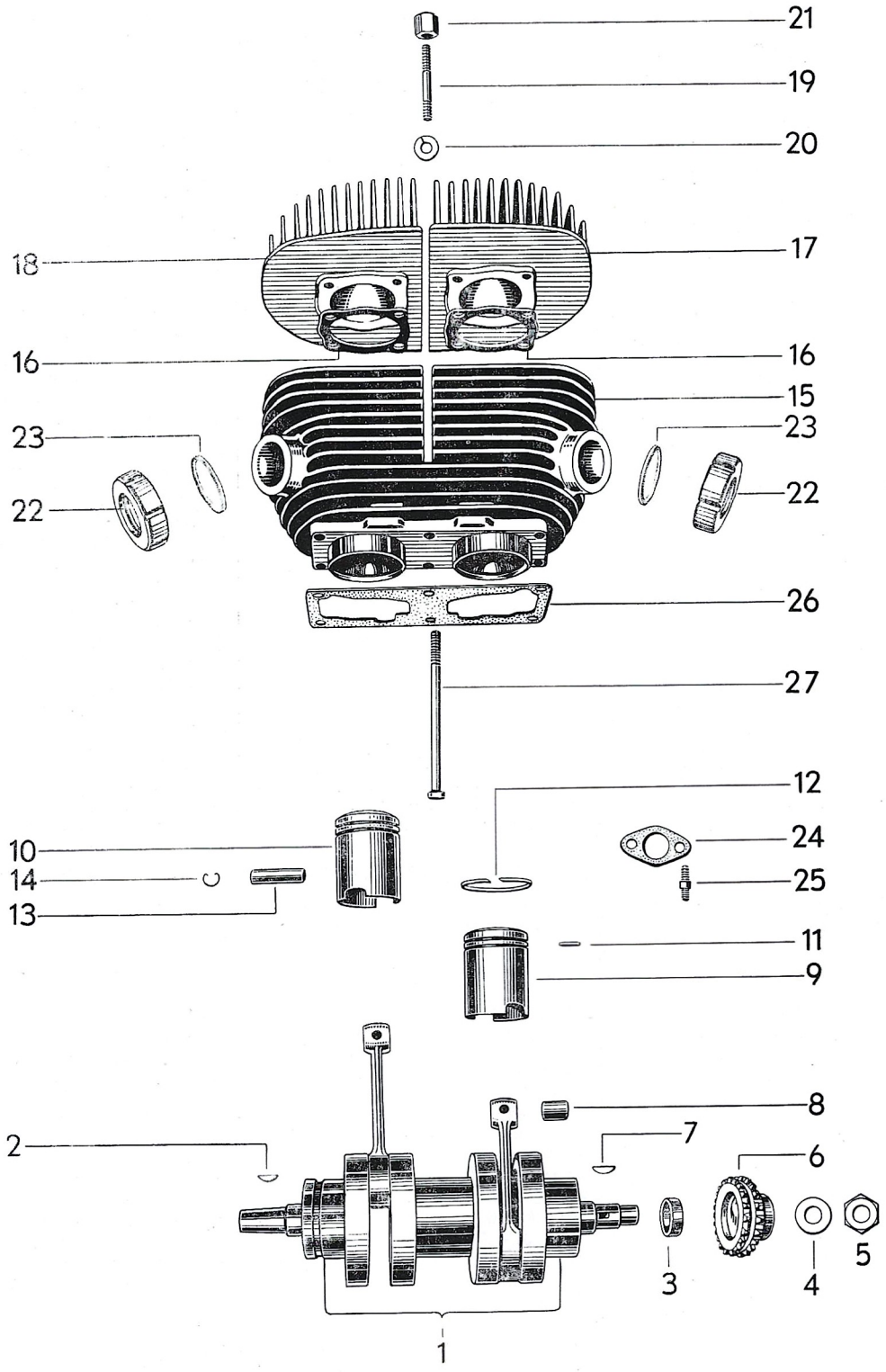

PLANCHE B **AFBEELDING B**

Indice	N° de la pièce Onderdeelnummer	Nombre de pièces Onderdeel-hoeveelheid	DESIGNATION DE LA PIECE	BENAMING
39 A	22.2054	1	Vis tête cylindrique pour carter boîte de vitesses Ø 6 × 60 . .	Schroef met cylindrische kop voor versnellingbakcarter Ø 6 × 60.
40 A	22.2055	2	Vis tête 6 pans pour carter boîte de vitesses Ø 6 × 55 . . .	Schroef met zeskante kop voor versnellingbakcarter Ø 6 × 55.
—	22.2018	3	Rondelle ressort	Veerring.
41 A	22.2056	1	Joint de carter de boîte de vitesses	Pakking versnellingbakcarter.
42 A	22.2057	1	Joint boîte/moteur	Pakking motor/versnellingbak.
43 A	22.2058	1	Jonc d'arrêt	Arrêteerrand.
—	22.2059	1	Vis à tête cylindrique Ø 6 × 50	Schroef met cylindrische kop Ø 6 × 50.
—	22.2034	2	Vis à tête cylindrique Ø 6 × 40	Schroef met cylindrische kop Ø 6 × 40.
44 A	22.2061	1	Bague d'étanchéité	Afdichtring.
45 A	22.2062	1	Jonc d'arrêt	Arrêteerrand.
46 A	22.2066	1	Bague d'étanchéité	Afdichtring.
47 A	22.2064	1	Bague d'étanchéité du kick . .	Afdichtring kickstarter.
48 A	22.2065	1	Bague d'étanchéité du sélecteur .	Afdichtring voetschakelaar.
—	22.2070	1	Plaque d'arrêt	Arrêteerplaat.
49 A	22.2072	1	Bouchon fileté	Draadstop.
50 A	22.2068	1	Rondelle d'étanchéité	Afdichtring.
51 A	22.2078	1	Carter de chaîne primaire avec douille	Carter primaire ketting met bus.
52 A	22.2400	1	Couvercle de visite (côté gauche).	Kijkdeksel (links).
53 A	22.2071	1	Joint en liège	Kurkpakking.
54 A	22.2073	2	Vis à tête goutte de suif . . .	Schroef met talkkop.
55 A	22.2074	1	Joint de carter de chaîne . . .	Pakking kettingcarter.
56 A	22.2075	1	Bouchon de contrôle niveau d'huile	Controlestop voor olieniveau.
57 A	22.2076	1	Rondelle d'étanchéité	Afdichtring.
58 A	22.2077	1	Clavette de guidage	Geleidspie.
59 A	22.2007	2	Ergot d'assemblage Ø 6 × 12 . .	Centreerpen Ø 6 × 12.
			Vilebrequin	**Krukas**
1 B	22.2081	1	Vilebrequin complet avec paliers de bielles — paliers centraux et roulements à billes droit et gauche montés	Krukas compleet met drijfstanglagers — middenlagers en kogellagers rechts en links gemonteerd.
—	22.2086	1	Palier droit (côté dynamo) . . .	Rechte lager (zijde dynamo).
—	22.2091	1	Buselure porte-roulement (côté droit)	Bus lagerdrager (rechter zijde).
—	SKF 6205	1	Roulement à billes Ø 25×52×15	Kogellager Ø 25 × 52 × 15.
—	22.2100	1	Joint d'étanchéité Ø 25×42×10 .	Afdichtpakking Ø 25 × 42 × 10.
—	22.3321	1	Palier gauche (côté commande) .	Linker lager (zijde bediening).
—	22.3322	1	Buselure porte-roulement (côté gauche)	Bus lagerdrager (linker zijde).
—	SKF 6205	1	Roulement à billes Ø 25×52×15	Kogellager Ø 25 × 52 × 15.
—	22.3323	1	Joint d'étanchéité Ø 25 × 38 × 7.	Afdichtpakking Ø 25 × 38 × 7.
2 B	22.2082	1	Clavette demi-lune	Halfronde spie.
3 B	22.2083	1	Entretoise	Tussenring.
4 B	22.2084	1	Rondelle élastique	Elastische ring.
5 B	22.2085	1	Ecrou 6 pans	Zeskante moer.
6 B	22.2087	1	Pignon de chaîne duplex 19 dents	Kettingwiel 19 tanden voor duplexketting.
7 B	22.2088	1	Clavette demi-lune	Halfronde spie.
8 B	22.2089	2	Douille de pied de bielle — non montée	Bus voor drijfstangvoet — ongemonteerd.
—	22.2090	1	Rondelle de réglage avec rainure de cale, Ø 20 × 30 (suivant besoin)	Stelring met groef voor spie, Ø 20 × 30 (volgens noodzaak).

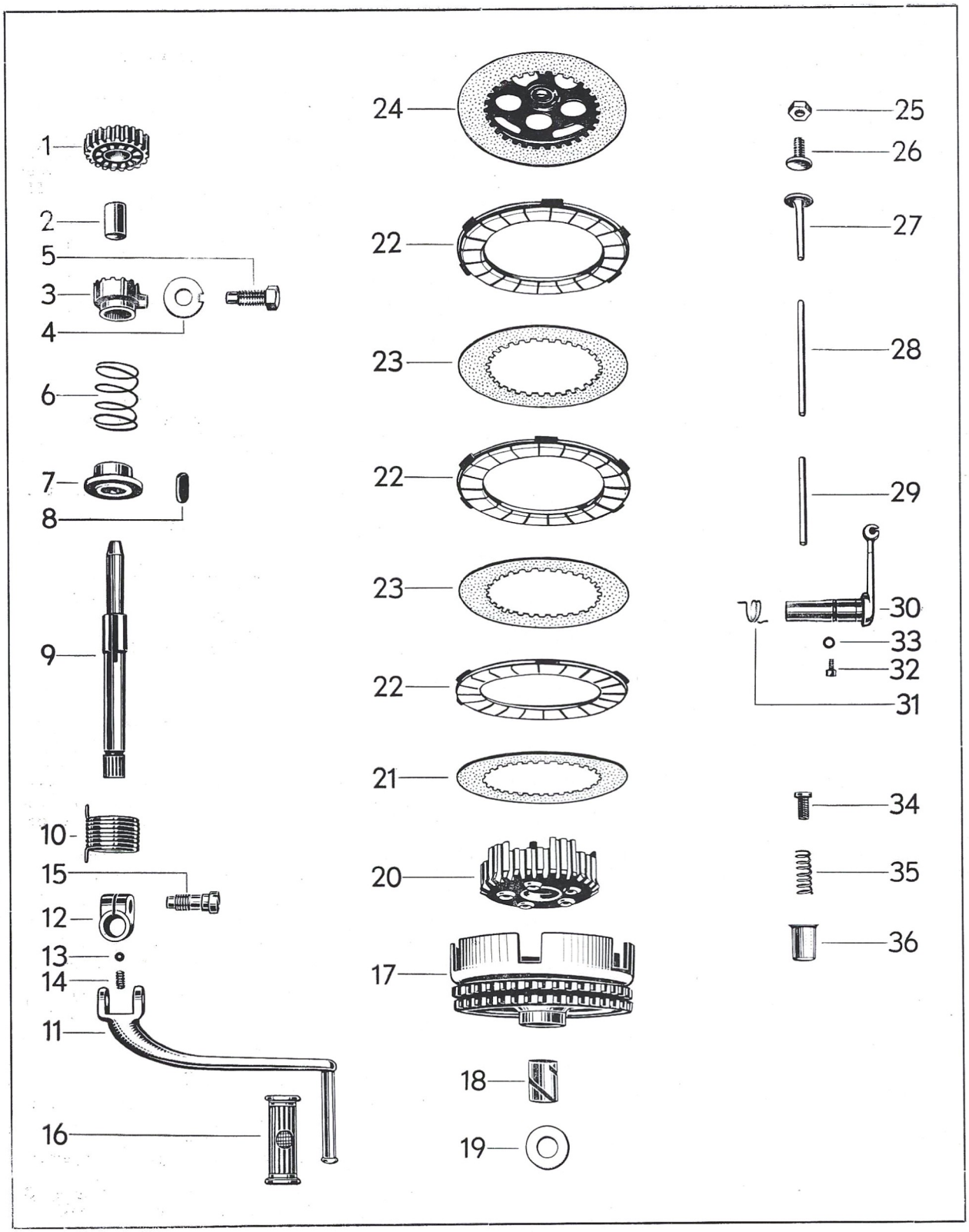

PLANCHE C

AFBEELDING C

Indice	N° de la pièce Onderdeelnummer	Nombre de pièces Onderdeel-hoeveelheid	DESIGNATION DE LA PIECE	BENAMING
			Pistons	**Zuigers**
9 B	22.2092	1	Piston complet (gauche)	Zuiger compleet (links).
10 B	22.2093	1	Piston complet (droit)	Zuiger compleet (rechts).
11 B	22.2094	4	Clavette de segment	Zuigerveerspietje.
12 B	22.2095	4	Segment	Zuigerveer.
13 B	22.2096	2	Axe de piston	Zuigerpen.
14 B	22.2097	4	Frein d'axe de piston	Borg zuigerpen.
			Cylindres	**Cylinders**
15 B	22.2101	1	Bloc-cylindres complet avec goujons, sans culasses.	Cylinderblok compleet met tapbouten, zonder cylinderkoppen.
16 B	22.2106	2	Joint de culasse	Cylinderkoppakking.
17 B	22.2107	1	Culasse (gauche)	Cylinderkop (links).
18 B	22.2113	1	Culasse (droite)	Cylinderkop (rechts).
19 B	22.2105	8	Goujon Ø 8 × 60.	Tapbout Ø 8 × 60.
20 B	22.2022	8	Rondelle élastique	Elastische ring.
21 B	22.2108	8	Ecrou 6 pans	Zeskante moer.
22 B	22.2118	2	Raccord d'échappement	Uitlaatwartel.
23 B	22.3331	2	Joint d'échappement	Uitlaatpakking.
24 B	22.2111	1	Joint de carburateur	Carburateurpakking.
25 B	22.2112	2	Goujon Ø 8 × 25	Tapbout Ø 8 × 25.
26 B	22.2114	1	Joint de bloc-cylindres	Cylinderblokpakking.
27 B	22.2115	3	Vis tête 6 pans Ø 10 × 135	Schroef met zeskante kop Ø 10 × 135.
27 B	22.2116	2	Vis tête 6 pans Ø 10 × 120	Schroef met zeskante kop Ø 10 × 120.
27 B	22.2117	2	Vis tête 6 pans Ø 10 × 160	Schroef met zeskante kop Ø 10 × 160.
—	22.2119	1	Bloc-cylindres complet avec culasses, sans pistons	Cylinderblok compleet met cylinderkoppen, zonder zuigers.
—	22.3332	2	Ecrou 6 pans	Zeskante moer.
—	22.2022	2	Rondelle ressort	Veerring.
—	22.3334	6	Rondelle ressort	Veerring.
—	22.3335	2	Jonc d'arrêt	Arrêteerrand.
			Kick-starter	**Kickstarter**
1 C	22.2121	1	Pignon de kick	Tandwiel kickstarter.
2 C	22.2122	1	Bague	Ring.
3 C	22.2123	1	Crabot	Klauw.
4 C	22.2124	1	Rondelle d'arrêt	Keerring.
5 C	22.2125	1	Vis de butée	Aanslagschroef.
6 C	22.2127	1	Ressort de kick	Kickstarterveer.
7 C	22.2128	1	Butée de ressort	Veeraanslag.
8 C	22.2129	1	Clavette 6 × 4 × 12	Spie 6 × 4 × 12.
9 C	22.2130	1	Arbre de kick	Arm kickstarter.
10 C	22.2131	1	Ressort de rappel de kick	Terugtrekveer kickstarter.
—	22.2132	1	Manivelle de kick rabattable (complète)	Neerklapbare kruk kickstarter (compleet).
11 C	22.2126	1	Manivelle de kick	Kruk kickstarter.
12 C	22.2135	1	Articulation de kick	Gewricht kickstarter.
13 C	22.2136	1	Bille de blocage Ø 8 mm	Blokkeerkogel Ø 8 mm.
14 C	22.2137	1	Ressort de la bille	Veer van de kogel.
15 C	22.2138	1	Pivot d'articulation	Asje gewricht.
16 C	22.2139	1	Bobine en caoutchouc	Rubberblok.
—	22.2140	1	Butée en caoutchouc pour manivelle de kick	Rubberaanslag voor kruk kickstarter.

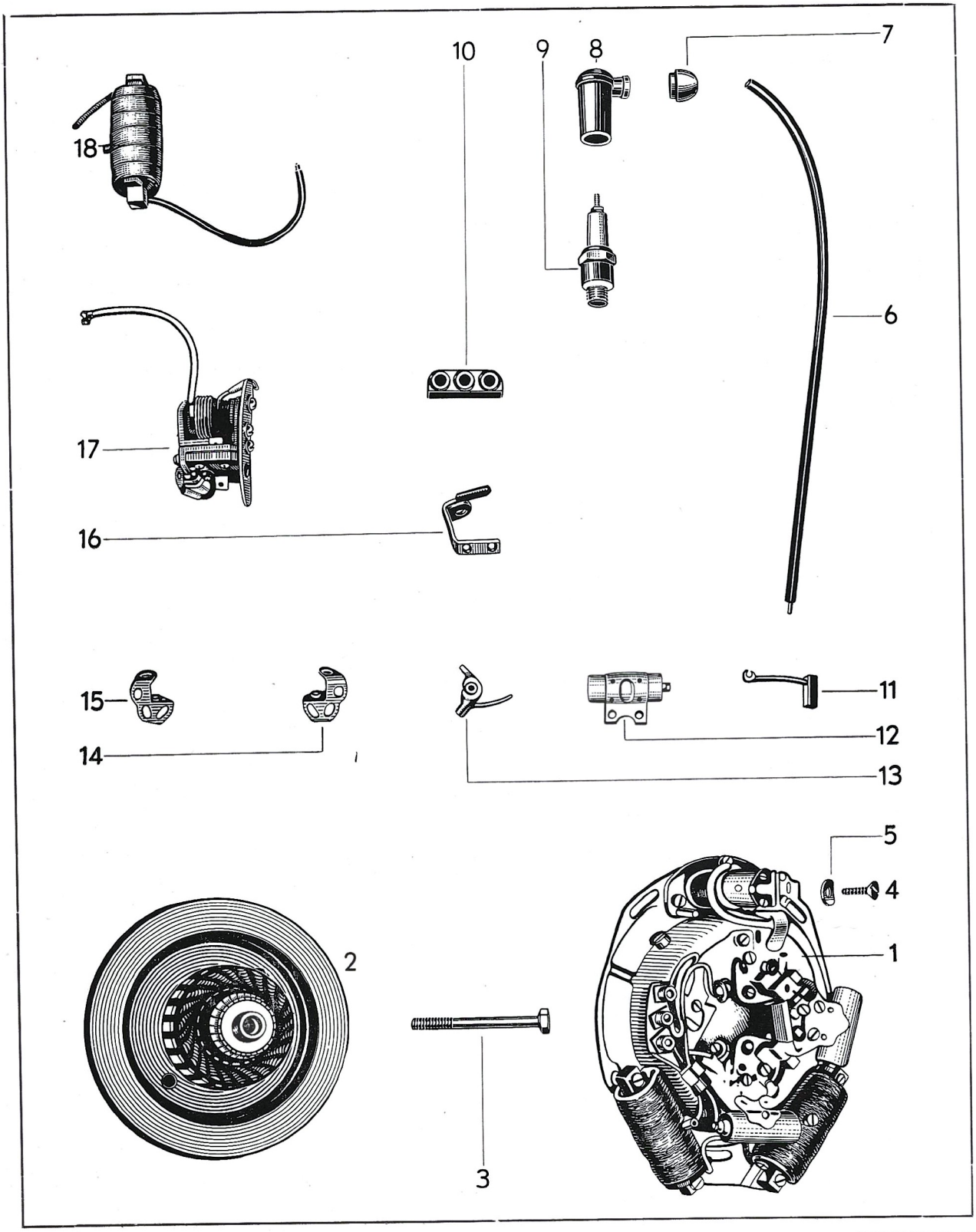

PLANCHE D **AFBEELDING D**

Indice	N° de la pièce Onderdeelnummer	Nombre de pièces Onderdeel-hoeveelheid	DESIGNATION DE LA PIECE	BENAMING
			Embrayage	**Koppeling**
17 C	22.2141	1	Cage d'embrayage avec pignon pour chaîne duplex, avec bague	Kooi koppeling met kettingwiel voor duplexketting met ring.
18 C	22.3152	1	Bague pour dito	Ring voor dito.
19 C	22.2143	1	Rondelle de butée	Aanslagring.
20 C	22.2144	1	Moyeu d'embrayage	Naaf koppeling.
21 C	22.2145	1	Disque en acier	Stalen plaat.
22 C	22.2146	3	Disque en liège	Kurken plaat.
23 C	22.2147	4	Disque intérieur central (toujours deux côte à côte)	Centrale binnenplaat (altijd twee naast elkaar).
24 C	22.2148	1	Plateau d'embrayage avec boulon de pression et écrou 6 pans. .	Drukplaat koppeling met drukbout en zeskante moer.
25 C	22.2149	1	Ecrou 6 pans	Zeskante moer.
26 C	22.2150	1	Boulon de pression (non monté).	Drukbout (niet gemonteerd).
27 C	22.2151	1	Champignon de commande d'embrayage.	Paddestoel bediening koppeling.
28 C	22.2152	1	Tige de commande d'embrayage (longue, 97 mm)	Stang bediening koppeling (lang, 97 mm).
29 C	22.2153	1	Tige de commande d'embrayage (courte, 56 mm)	Stang bediening koppeling (kort, 56 mm).
30 C	22.2154	1	Levier de débrayage	Ontkoppelingshefboom.
31 C	22.2155	1	Ressort de rappel.	Terugtrekveer.
32 C	22.3153	1	Vis à tenon	Tapschroef.
33 C	22.2157	1	Rondelle d'étanchéité	Afdichtring.
34 C	22.2158	5	Ecrou à tête plate	Moer met vlakke kop.
35 C	22.2159	5	Ressort d'embrayage	Koppelingsveer.
36 C	22.2160	5	Cuvette de ressort	Veerschotel.
			Equipement électrique	**Electrische uitrusting**
1/2 D	22.2322	1	Dynamo d'allumage et d'éclairage avec rotor	Dynamo voor ontsteking en verlichting met rotor.
1 D	22.2331	1	Cage complète	Kooi compleet.
—	22.2332	1	Cage nue	Kooi, naakt.
2 D	22.2163	1	Rotor avec volant	Rotor met vliegwiel.
3 D	22.2164	1	Vis de fixation du rotor.	Bevestigingsschroef rotor.
4 D	22.2165	3	Vis à tête cylindrique Ø 4 × 7 fixant régulateur	Schroef met cylindrische kop Ø 4 × 7 (regulator bevestiging).
5 D	22.2166	3	Rondelle élastique pour dito . .	Elastische ring hiervoor.
—	22.2321	3	Rondelle pour dito	Ring voor dito.
6 D	22.2167	1	Câble de bougie, longueur 610 mm, sans fiche	Bougiekabel, lengte 610 mm.
—	22.2323	1	Câble de bougie, longueur 485 mm, sans fiche	Bougiekabel, lengte 60 mm, zonder plug.
7 D	22.2168	2	Manchon en caoutchouc	Rubbermof.
8 D	22.2169	2	Capuchon de bougie.	Bougiedop.
9 D	13.4017	2	Bougie Lodge H 14	Bougie Lodge H 14.
—	13.4018 ou/of 10574	2	Joint pour dito	Pakking hiervoor.
10 D	22.2172	1	Broche de traversée	Kruisverbinding.
11 D	22.2173	2	Balai	Borstel.
—	22.2324	2	Ressort de balai	Borstelveer.
—	22.2325	1	Vis cylindrique pour câble de balai	Cylindrische schroef voor borstelkabel.
—	22.2326	1	Vis cylindrique pour câble de balai	Cylindrische schroef voor borstelkabel.
—	22.2327	2	Rondelle Grower pour dito . . .	Veerring voor dito.
12 D	22.2334	2	Condensateur	Condensator.
—	22.2328	2	Collier de fixation du condensateur	Bevestigingsklem voor condensator.
—	22.2329	2	Vis cylindrique pour collier de condensateur	Cylindrische schroef voor bevestigingsklem condensator.
—	22.2166	2	Rondelle Grower pour dito. . .	Veerring voor dito.
—	22.2330	1	Rupteur complet (orientable)	Onderbreker compleet (orienteerbaar).

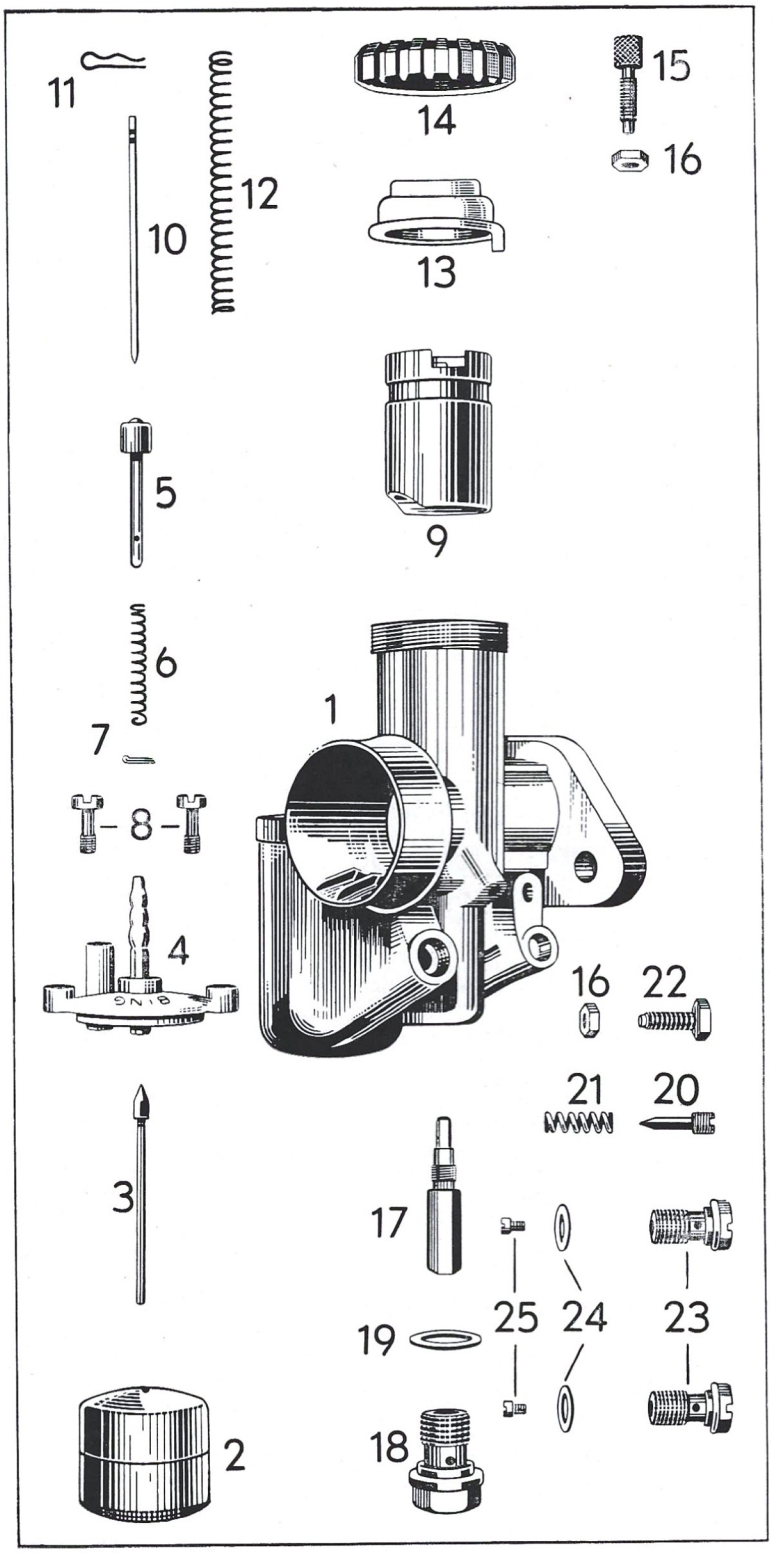

PLANCHE E **AFBEELDING E**

Indice	N° de la pièce Onderdeelnummer	Nombre de pièces Onderdeel-hoeveelheid	DESIGNATION DE LA PIECE	BENAMING
—	22.2165	2	Vis cylindrique pour fixation support	Cylindrische schroef voor bevestiging steun.
—	22.2166	2	Rondelle Grower pour dito	Veerring voor dito.
—	22.2321	2	Rondelle pour dito	Ring hiervoor.
—	22.2333	1	Support orientable	Orienteerbaar steun.
13 D	22.2175	1	Linguet de rupteur	Onderbrekerhamertje.
—	22.2336	1	Levier rupteur pour rupteur orientable	Onderbrekerhefboom voor orienteerbaar onderbreker.
14 D	22.2176	1	Porte-enclume (fixe)	Aanslaghouder (vast).
15 D	22.2177	1	Porte-enclume (orientable)	Aanslaghouder (orienteerbaar).
16 D	22.2178	1	Feutre de graissage, complet	Smeerviltje, compleet.
17 D	22.2179	1	Régulateur	Regelaar.
18 D	22.2180	2	Bobine d'allumage	Ontstekingsbobine.
—	22.2345	1	Bobine de champ (n° 1)	Veldwikkeling (n^{r} 1).
—	22.2348	1	Bobine de champ (n° 2)	Veldwikkeling (n^{r} 2).
—	22.2350	1	Bobine de champ (n° 3)	Veldwikkeling (n^{r} 3).
—	22.2353	1	Bobine de champ avec résistance (n° 4)	Veldwikkeling met weerstand (n^{r} 4).
—	22.2346	1	Plaque de régulateur	Plaatje regelaar.
—	22.2347	3	Vis cylindrique pour fixation de plaque de régulateur	Cylindrische schroef voor bevestiging plaatje regelaar.
—	22.2166	3	Rondelle « Grower » pour dito	Veerring hiervoor.
—	22.2321	3	Rondelle pour dito	Ring hiervoor.
—	22.2326	1	Vis de fixation du câble au régulateur	Bevestigingsschroef van de kabel aan de regelaar.
—	22.2327	1	Rondelle « Grower » pour dito	Veerring hiervoor.
—	22.2349	4	Vis cylindrique pour fixation de la bobine d'allumage	Cylindrische schroef voor bevestiging van de ontstekingsbobine.
—	22.2166	4	Rondelle « Grower » pour dito	Veerring hiervoor.
—	22.2351	2	Rondelle isolante pour levier de rupteur (suivant nécessité)	Isoleerring voor onderbrekerhefboom (naar behoefte).
—	22.2352	2	Sûreté pour levier de rupteur.	Borg voor onderbrekerhefboom.
—	22.2165	2	Vis cylindrique pour équerre porte-enclume	Cylindrische schroef voor haakse houder aanslag onderbreker.
—	22.2166	2	Rondelle « Grower » pour dito	Veerring hiervoor.
—	22.2321	2	Rondelle pour dito	Ring hiervoor.
—	22.2354	2	Vis hexagonale pour ressort de rupteur	Zeskante schroef voor onderbrekerveer.
—	22.2355	2	Rondelle pour dito (pour tête de vis)	Ring hiervoor (voor schroefkop).
—	22.2356	4	Rondelle isolante Ø 12 pour dito	Isoleerring Ø 12 hiervoor.
—	22.2357	2	Rondelle isolante Ø 6 pour dito	Isoleerring Ø 6 hiervoor.
—	22.2358	2	Rondelle « Grower » pour dito	Veerring hiervoor.
—	22.2359	2	Rondelle pour dito (sous rondelle « Grower »)	Ring hiervoor (onder veerring).
—	22.2360	2	Ecrou 6 pans pour dito	Zeskante moer hiervoor.
—	22.2361	1	Câble reliant le rupteur fixe au condensateur	Kabel tussen vast onderbrekercontact en condensator.
—	22.2362	1	Câble reliant le rupteur orientable au condensateur	Kabel tussen beweeglijk onderbrekercontact en condensator.
—	22.2347	2	Vis cylindrique pour feutre de graissage et collier de condensateur	Cylindrische schroef voor smeerviltje en kraag condensator.
—	22.2166	2	Rondelle « Grower » pour dito	Veerring hiervoor.
—	22.2366	1	Plaque de raccordement complète	Verbindingsplaat compleet.
—	22.2367	2	Rivet semi-sphérique pour dito	Half bolvormige klinknagel hiervoor.
—	22.2369	3	Vis de raccordement des câbles à la plaque de raccordement.	Verbindingsschroef van de kabels aan de verbindingsplaat.
—	22.2370	2	Porte-balai	Borstelhouder.
—	22.2371	1	Plaquette isolante pour porte-balai positif	Isoleerplaatje voor positieve borstelhouder.
—	22.2372	1	Plaquette entretoise pour porte-balai négatif	Tussenplaatje voor negatieve borstelhouder.
—	22.2373	2	Rondelle isolante Ø 6 mm pour dito	Isoleerring Ø 6 mm hiervoor.

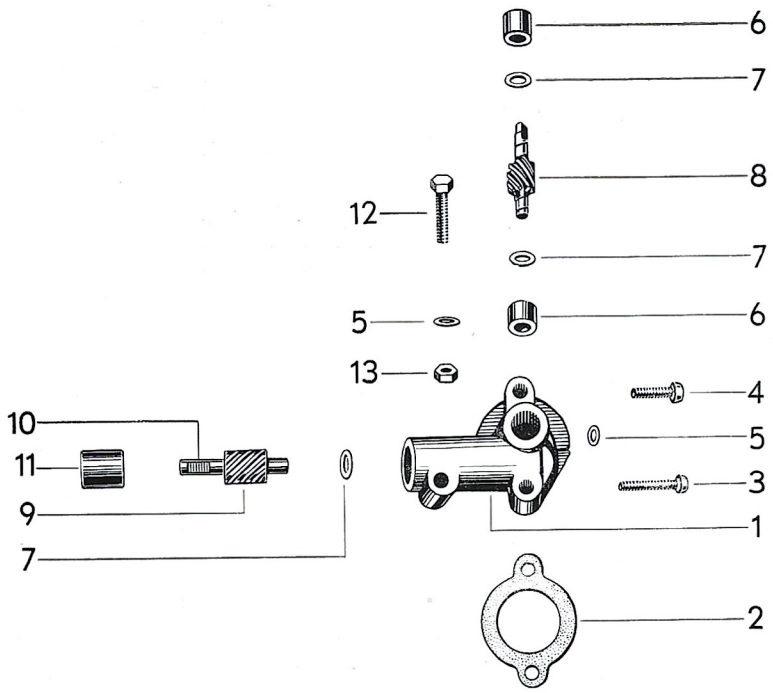

PLANCHE F **AFBEELDING F**

Indice	N° de la pièce Onderdeelnummer	Nombre de pièces Onderdeel-hoeveel-heid	DESIGNATION DE LA PIECE	BENAMING
—	22.2374	2	Rondelle isolante Ø 10 mm pour dito	Isoleerring Ø 10 mm hiervoor.
—	22.2375	2	Rondelle pour dito	Ring hiervoor.
—	22.2376	2	Rivet creux de 8,5 mm de long pour support balai positif . .	Holle klinknagel, lengte 8,5 mm, voor posietieve borstelsteun.
—	22.2377	2	Rivet creux de 7 mm de long pour support balai négatif . .	Holle klinknagel, lengte 7 mm, voor negatieve borstelsteun.
—	22.2378	3	Vis à tête cylindrique fixant dynamo	Schroef met cylindrische kop voor bevestiging dynamo.
—	22.2379	3	Rondelle élastique pour dito . .	Elastische ring voor dito.
			Carburateur	**Carburateur**
—	22.2181	1	Carburateur à flasque oblique (complet)	Carburateur met schuine flens (compleet).
1 E	22.2182	1	Corps de carburateur pour fixation par flasque	Carburateurlichaam voor bevestiging door flens.
2 E	22.2184 ou/of 80.1680	1	Flotteur	Vlotter.
3 E	22.2185	1	Aiguille du flotteur	Vlotterpen.
4 E	22.2295	1	Couvercle de la chambre du flotteur (guide titillateur à l'arrière)	Deksel vlotterkamer (geleider overloop achteraan).

Indice	N° de la pièce Onderdeelnummer	Nombre de pièces Onderdeel-hoeveelheid	DESIGNATION DE LA PIECE	BENAMING
5 E	22.2296 ou/of 80.1715	1	Titillateur	Overloop.
6 E	22.2297 ou/of 80.1713	1	Ressort de titillateur	Veer hiervoor.
7 E	22.2298 ou/of 80.1712	1	Goupille	Pen.
8 E	22.2299 ou/of 80.1695	2	Vis de fixation du couvercle de la chambre du flotteur . . .	Bevestigingsschroef voor deksel vlotterkamer.
9 E	22.2315	1	Boisseau	Luchtschuif.
10 E	22.2316	1	Aiguille de gicleur	Sproeiernaald.
11 E	22.2317	1	Sûreté pour dito	Borg hiervoor.
12 E	22.2318 ou/of 80.1701	1	Ressort de boisseau	Veer voor luchtschuif.
13 E	22.2381 ou/of 80.1686	1	Couvercle de la chambre de mélange	Deksel mengselkamer.
14 E	22.2382 ou/of 80.1687	1	Bague moletée pour dito . . .	Gekartelde ring hiervoor.
15 E	22.2383 ou/of 80.1704	1	Vis de réglage du câble . . .	Stelschroef van de kabel.
16 E	22.2384 ou/of 80.1705	2	Contre-écrou pour dito et pour vis de réglage d'air	Contramoer hiervoor en voor stelschroef lucht.
17 E	22.2385	1	Gicleur d'aiguille n° 1508 . . .	Naaldsproeier nr 1508.
18 E	22.2386	1	Bouchon fileté (inférieur) . . .	Draadstop (onder).
19 E	22.2387	1	Joint pour dito	Pakking hiervoor.
20 E	22.2389	1	Pointeau de réglage d'air . . .	Naald voor luchtregeling.
21 E	22.2390	1	Ressort pour dito	Veer hiervoor.
22 E	22.2391 ou/of 80.1708	1	Vis de réglage d'air	Schroef voor luchtregeling.
23 E	22.2393	2	Porte-gicleur	Sproeierhouder.
24 E	22.2394	2	Joint pour dito	Pakking hiervoor.
25 E	22.2396/130	2	Gicleur	Sproeier.
—	22.2396/35	1	Gicleur	Sproeier.
—	22.2183	1	Filtre à air humide	Nat luchtfilter.
			Commande indicateur de vitesse	**Aandrijving snelheidsmeter**
—	22.2186	1	Commande complète d'indicateur de vitesse 7 : 10	Complete aandrijving snelheidsmeter 7 : 10.
1 F	22.2189	1	Boîtier	Huis.
2 F	22.2190	1	Joint pour boîtier.	Pakking voor huis.
3 F	22.2036	1	Vis à tête cylindrique Ø 6 × 30.	Schroef met cylindrische kop Ø 6 × 30.
4 F	22.2191	1	Vis à tête cylindrique Ø 6 × 18.	Schroef met cylindrische kop Ø 6 × 18.
5 F	22.2018	3	Rondelle élastique	Elastische ring.
6 F	22.2192	2	Bague palier	Lagerring.
7 F	22.2194	3	Rondelle de butée	Aanslagring.
8 F	22.2195	1	Pignon d'attaque	Aandrijftandwiel.
9/10 F	22.2196	1 1	Pignon 10 dents Arbre de renvoi } ne peuvent être livrés séparément	Tandwiel 10 tanden Overbrengingsas } kunnen niet afz. worden geleverd
11 F	22.2198	1	Bague	Ring.
12 F	22.2199	1	Boulon à tête 6 pans Ø 6 × 22	Bout met zeskante kop Ø 6 × 22
13 F	22.2016	1	Ecrou	Moer.
			Boîte de vitesses	**Versnellingbak**
1 G	22.2201	1	Arbre d'embrayage	Koppelingsas.
2 G	SKF 6303	1	Roulement à bille SKF Ø 47 × 17 × 14. . . .	Kogellager SKF Ø 47 × 17 × 14.
3 G	22.2203	1	Rondelle dentelée	Getande ring.
4 G	22.2204	1	Ecrou 6 pans	Zeskante moer.

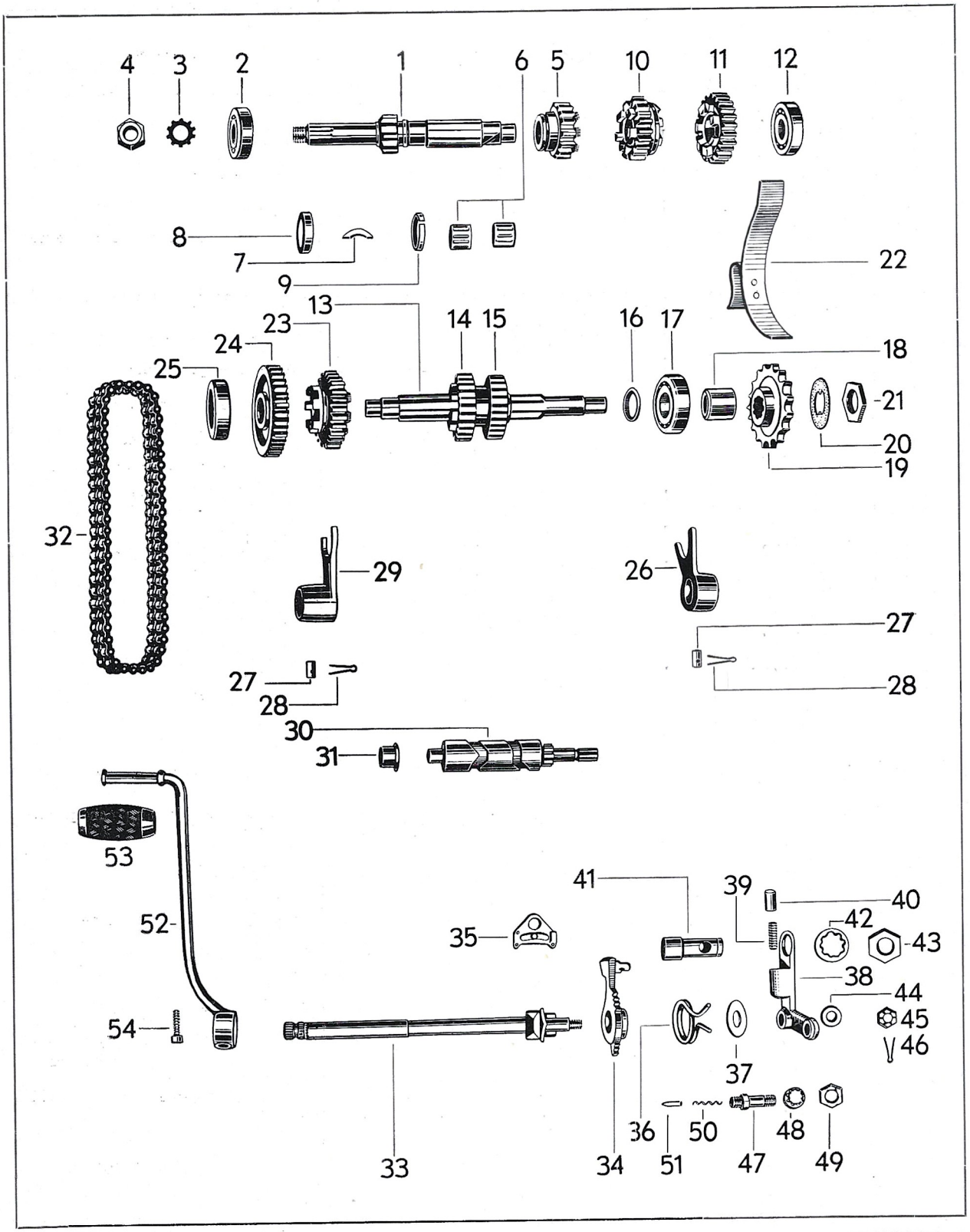

PLANCHE G

AFBEELDING G

Indice	N° de la pièce Onderdeelnummer	Nombre de pièces Onderdeel-hoeveelheid	DESIGNATION DE LA PIECE	BENAMING
5 G	22.2206	1	Pignon à crabots 18 dents . . .	Tandwiel met klauwen, 18 tanden.
6 G	SKF 660.A	1	Roulement à aiguilles	Naaldlager.
7 G	22.2208	1	Segment	Segment.
8 G	22.2209	1	Bague	Ring.
9 G	22.2210	1	Jonc d'arrêt	Arrêteerrand.
10 G	22.2212	1	Baladeur 22 dents	Verschuifbaar tandwiel 22 tanden.
11 G	22.2214	1	Pignon à crabots 24 dents . . .	Tandwiel met klauwen, 24 tanden.
12 G	SKF 6302	1	Roulement à billes SKF Ø 42 × 15 × 13.	Kogellager SKF Ø 42 × 15 × 13.
13/14/15 G	22.3222	1	Arbre primaire complet avec pignons	Primaire as compleet met tandwielen.
13 G	22.2216	1	Arbre primaire nu	Primaire as, naakt.
14 G	22.2217	1	Pignon à crabots 25 dents . . .	Tandwiel met klauwen 25 tanden.
15 G	22.3223	1	Pignon 23 dents	Tandwiel 23 tanden.
—	22.2219	1	Rondelle de réglage arbre primaire Ø 20 × 30 (suivant besoin) .	Stelring voor primaire as Ø 20×30 (volgens noodzaak).
16 G	22.2221	1	Rondelle de butée	Aanslagring.
17 G	SKF 6204	1	Roulement à billes SKF Ø 47 × 20 × 14.	Kogellager SKF Ø 47 × 20 × 14.
18 G	22.2223	1	Entretoise 76	Tussenring 76.
19 G	22.3225	1	Pignon de chaîne 17 dents 1/2 × 5/16"	Kettingwiel 17 tanden 1/2 × 5/16".
20 G	22.2231	1	Rondelle d'arrêt	Keerring.
21 G	22.2232	1	Ecrou 6 pans (filet à gauche) . .	Zeskante moer (linker draad).
22 G	22.2230	1	Guide-chaîne	Kettinggeleider.
23 G	22.2226	1	Baladeur 30 dents	Verschuifbaar tandwiel 30 tanden.
24 G	22.2235	1	Pignon à crabots 35 dents . . .	Tandwiel met klauwen 35 tanden.
25 G	SKF 6302	2	Roulement à billes Ø 42×15×13	Kogellager Ø 42 × 15 × 13.
26 G	22.2237	1	Fourchette (pour arbre embrayage)	Vork (voor koppelingsas).
27 G	22.2238	2	Clavette de guidage	Geleidspie.
—	22.2240	1	Axe tendeur de chaîne	As kettingspanner.
—	22.3231	1	Rondelle	Ring.
28 G	22.2241	2	Goupille Ø 2 × 20	Pen Ø 2 × 20.
29 G	22.2242	1	Fourchette (pour arbre primaire).	Vork (voor primaire as).
30 G	22.2243	1	Axe des fourchettes	Vorkas.
31 G	22.2244	1	Douille	Bus.
32 G	22.2245	1	Chaîne duplex pour boîte des vitesses (Pas : 9,53 — Ø des rouleaux : 6,35 — largeur : 5,72 — 56 maillons)	Duplex ketting voor versnellingbak (Rollerafstand : 9,53 — Ø der rollen : 6,35 — breedte : 5,72 — 56 schakels).
—	22.3262	1	Douille	Bus.
—	22.3263	1	Disque	Schijf.
—	22.3264	1	Disque	Schijf.
—	22.3265	1	Disque	Schijf.
			Sélecteur	**Voetschakelaar**
33 G	22.2259	1	Arbre de sélecteur	As schakelaar.
—	22.2249	1	Arbre de sélecteur complet avec segment, support cliquet, ergot d'arrêt, doigt de pression, ressorts, écrou et goupille . . .	As schakelaar compleet met segment, steun pal, aanslagpen, drukvinger, veren, moer en pen.
34 G	22.2251	1	Segment des vitesses	Segment versnellingen.
35 G	22.2252	1	Cliquet des vitesses	Pal versnellingen.
36 G	22.2253	1	Ressort de tension	Spanveer.
37 G	22.2254	1	Rondelle	Ring.
38 G	22.2255	1	Support complet avec bagues . .	Steun compleet met ringen.
39 G	22.2256	1	Ressort	Veer.
40 G	22.2257	1	Ergot d'arrêt	Aanslagpen.
41 G	22.2260	1	Pivot	Draaipen.
42 G	22.2261	1	Rondelle dentelée	Getande ring.
43 G	22.2262	1	Ecrou 6 pans	Zeskante moer.
44 G	22.2263	1	Rondelle	Ring.
45 G	22.2264	1	Ecrou crénelé	Kroonmoer.
46 G	22.2265	1	Goupille Ø 2 × 18	Splitpen Ø 2 × 18.
47 G	22.2268	1	Douille de blocage	Blokkeerbus.



PLANCHE H **AFBEELDING H**

Indice	N° de la pièce Onderdeelnummer	Nombre de pièces Onderdeel-hoeveel-heid	DESIGNATION DE LA PIECE	BENAMING
48 G	22.2269	1	Rondelle dentelée	Getande ring.
49 G	22.2149	1	Ecrou 6 pans	Zeskante moer.
50 G	22.2271	1	Ressort	Veer.
51 G	22.2272	1	Doigt de pression	Drukvinger.
52 G	22.3275	1	Pédale de sélecteur	Pedaal voetschakelaar.
53 G	22.2276	1	Bobine en caoutchouc	Rubberblok.
54 G	22.2277	1	Vis à tête alésée à 6 pans Ø 8 × 20	Schroef met doorboorde zeskante kop Ø 8 × 20.
—	22.2292	1	Vis d'obturation	Stopschroef.
—	22.2293	1	Bourrage pour dito	Pakking voor dito.
			PARTIE CYCLE	**RIJWIEL GEDEELTE**
			Cadre	**Frame**
1 H	22.2411*	1	Cadre ass. (jusqu'à épuisement)	Frame compl. (zolang voorraad strekt).
1 H	22.2410*	1	Cadre ass. (après épuisement de 22.2411)	Frame compl. (na uitgifte van 22.2411).
2 H	22.1200	1	Douille pour anti-vol « NEIMAN » à souder sur le cadre . . .	Veiligheidsbus « NEIMAN », op het frame te solderen.
			Fixation moteur	**Bevestiging motor**
3 H	22.2441*	2	Patte (avant) pour fixation moteur	Steun (vóór) voor bevestiging motor.
4 H	22.2443*	4	Patte	Steun.
—	13.4060	2	Rondelle entretoise pour patte milieu et arrière	Tussenring voor midden- en achtersteun.
5 H	110.10.70	3	Boulon pour fixation AV. du moteur	Bout voor motorbevestiging vóór.
6 H	010.10.10	3	Ecrou pour boulon	Moer voor bout.
7 H	10.553	3	Rondelle « Grower » pour dito .	Veerring hiervoor.
8 H	110.10.75	2	Boulon pour fixation milieu et AR. du moteur	Bout voor motorbevestiging midden en achter.
9 H	010.10.10	2	Ecrou pour boulon	Moer voor bout.
10 H	10.553	2	Rondelle « Grower » pour dito .	Veerring hiervoor.
11 H	110.08.20	2	Vis pour fixation arrière du moteur	Schroef voor motorbevestiging achter.
12 H	10.552	2	Rondelle « Grower » pour dito .	Veerring hiervoor.
			Berceau arrière	**Verend achterframe**
13 H	22.1201*	1	Berceau arrière	Verend achterframe.
14 H	110.10.65	1	Boulon de fixation supérieure du berceau	Bovenste bevestigingsbout verend frame.
15 H	020.10.07	1	Ecrou pour dito	Moer hiervoor.
16 H	TN 571 N° 6	1	Rondelle pour dito	Ring hiervoor.
17 H	120.12.30	1	Vis de fixation inférieure du berceau	Onderste bevestigingsschroef verend frame.
18 H	TN 571 N° 7	1	Rondelle pour dito	Ring hiervoor.
19 H	22.2485	1	Goujon de fixation inférieure du berceau	Onderste tapbout voor bevestiging verend frame.

* Il est indispensable que la commande d'une pièce dont le numéro est accompagné d'un astérisque, indique la teinte de l'émail.

* Het is noodzakelijk, dat de bestelling van een onderdeel waarvan het nummer door een asteriesk gevolgd is, de kleur van de verlakking vermelde.

Indice	N° de la pièce Onderdeelnummer	Nombre de pièces Onderdeel-hoeveelheid	DESIGNATION DE LA PIECE	BENAMING
—	22.0483	2	Attache inférieure de pompe à pneus . . . . jusqu'à épuisement et montage des pompes 13.1136	Beneden bevestiging bandenpomp . . . tot uitputting en montage van bandenpomp 13.1136
—	150.05.10	2	Vis pour dito . .	Schroef voor dito
—	010.05.05	2	Ecrou pour dito . .	Moer voor dito .
			Béquille latérale (sur demande)	**Zijstandaard (op aanvraag)**
—	22.2488	1	Entretoise pour béquille	Tussenstuk voor zijstandaard.
—	120.12.35	1	Vis de fixation inférieure du berceau	Beneden fixeerschroef van het frame.
—	22.2490	1	Béquille latérale	Zijstandaard.
—	110.08.25	2	Vis de fixation pour dito . . .	Fixeersschroef voor dito.
—	10552	2	Rondelle « Grower »	Veerring.
			Amortisseur arrière	**Achterschokbreker**
20 H	22.1241	2	Amortisseur arrière complet . .	Achterschokbreker compleet.
—	13.6413	2	Amortisseur arrière nu	Achterschokbreker naakt.
—	22.1248	2	Ressort pour amortisseur . . .	Veer voor schokbreker.
21 H	22.1250	2	Ecrou de fixation amortisseur arrière	Bevestigingsmoer achterschokbreker.
22 H	10.256	4	Rondelle pour dito	Ring hiervoor.
—	22.2510	2	Ecrou borgne de fixation supér.	Boven bevestiging dopmoer.
—	13.6414	2	Porte-silentbloc inférieur . . .	Beneden steun voor silentbloc.
—	13.6415	2	Ecrou de calage pour dito . . .	Vastzetmoer voor dito.
—	13.6434	2	Porte-silentbloc supérieur . . .	Boven steun voor silentbloc.
—	13.6435	2	Goupille fixant silentbloc supér.	Bevestigingspen voor bovenste silentbloc.
—	13.6392	2	Anneau en caoutchouc pour butée supérieure	Rubberring voor bovenste aanslag.
—	13.6448	2	Coiffe supérieure (Ø 63 × 145) .	Bovenste kap (Ø 63 × 145).
—	13.6438	2	Rondelle d'appui de la coiffe inférieure Ø 46	Steunring voor onderste kap Ø 46.
—	13.6449	2	Coiffe inférieure Ø 55 (à rebord pour joint de 10 mm de haut.).	Beneden kap Ø 55 (met rand voor pakking 10 mm hoog).
—	13.6450	2	Joint pour coiffe inférieure (polyamid, hauteur 10 mm)	Pakking voor beneden kap (polyamid, hoogte 10 mm).
—	13.6387	4	Silentbloc	Silentbloc.
—	13.6394	4	Buselure pour dito	Bus hiervoor.
			Fourche arrière	**Achtervork**
23 H	22.2521*	1	Fourche assemblée	Samengestelde vork.
24 H	13.1597	2	Rondelle de frottement	Wrijvingsring.
25 H	22.0522	1	Axe d'articulation	Scharnieras.
26 H	13.4463	2	Buselure auto-lubrifiante . . .	Zelfsmerende bus.
27 H	22.0524	2	Rondelle pour axe d'articulation .	Ring voor scharnieras.
28 H	110.08.15	2	Vis de fixation de la fourche . .	Bevestigingsschroef van de vork.
29 H	22.0526	1	Entretoise pour buselures autolubrifiantes	Tussenring voor zelfsmerende bussen.
			Garde-chaîne	**Kettingkast**
30 H	22.3252*	1	Garde-chaîne supérieur	Bovengedeelte kettingkast.
31 H	22.3256*	1	Garde-chaîne inférieur	Ondergedeelte kettingkast.
32 H	22.1257	1	Entretoise pour garde-chaîne . .	Tussenstuk voor kettingkast.

* Il est indispensable que la commande d'une pièce dont le numéro est accompagné d'un astérisque, indique la teinte de l'émail.

* Het is noodzakelijk, dat de bestelling van een onderdeel waarvan het nummer door een asteriesk gevolgd is, de kleur van de verlakking vermelde.

Indice	N° de la pièce Onderdeelnummer	Nombre de pièces Onderdeel-hoeveel-heid	DESIGNATION DE LA PIECE	BENAMING
33 H	10.257	1	Rondelle pour dito	Ring hiervoor.
34 H	110.06.10	4	Vis de fixation avant	Bevestigingsschroef vóór.
35 H	10254	4	Rondelle pour dito	Ring hiervoor.
			Garde-boue arrière Tringle de réaction et chaîne	**Achterspatscherm Reactiestang en ketting**
36 H	22.2550*	1	Garde-boue arrière (jusqu'à épuisement)	Achterspatscherm (zoolang voorraad strekt).
36 H	22.2541*	1	Garde-boue arrière (après épuisement de 22.2550)	Achterspatscherm (na uitputting van 22.2550).
37 H	110.06.15	4	Boulon de fixation avant . . .	Bevestigingsbout vóór.
38 H	010.06.06	4	Ecrou pour dito	Moer hiervoor.
39 H	10551	4	Rondelle « Grower » pour dito .	Veerring hiervoor.
—	10267	2	Rondelle (sur demande) . . .	Ring (op aanvraag).
40 H	110.08.15	2	Boulon de fixation arrière . . .	Bevestigingsbout achter.
41 H	10552	2	Rondelle « Grower » pour dito .	Veerring hiervoor.
42 H	13.7917*	1	Support de plaque AR. . . .	Steun achternummerplaat.
43 H	010.06.06	2	Ecrou fixation support de plaque arrière	Bevestigingsmoer steun achternummerplaat.
44 H	10267	2	Rondelle pour dito	Ring hiervoor.
45 H	22.2592	1	Tringle de réaction	Reactiestang.
46 H	13.0864	1	Chape réglable pour biellette de réaction	Verstelbare gaffel voor reactieshefboom.
—	22.2595	1	Boulon pour dito (côté frein) . .	Bout hiervoor (Rem zijde).
47 H	13.4363	1	Boulon pour tringle de réaction (côté gauche)	Bout voor reactiestang (linker zijde).
48 H	10.562	2	Rondelle « Grower »	Veerring.
49 H	010.08.08	1	Ecrou (côté fourche arrière) . .	Moer (zijde achtervork).
50 H	13.0922	1	Contre-écrou pour chape réglable.	Contramoer voor verstelbare gaffel.
—	22.2598	1	Chaîne AR. pas 1/2" × 7,75, Ø roul. 8,51 (120 maillons) .	Achterketting, spoed 1/2" × 7,75 Ø rollen 8,51 (120 schakels).
—	22.0599	1	Came de réglage de tension de chaîne (droite)	Nok voor spannen van de ketting (rechts).
—	22.0600	1	Came de réglage de tension de chaîne (gauche)	Nok voor spannen van de ketting (links).
—	10323	1	Rondelle entretoise pour came de réglage (côté droit)	Tussenring voor stelnok (rechter zijde).
			Repose-pied	**Voetrusten**
51 H	22.2601*	2	Axe repose-pied	As voetrust.
52 H	020.10.07	2	Ecrou pour dito	Moer hiervoor.
53 H	10553	2	Rondelle « Grower »	Veerring.
54 H	22.0603	1	Butée pour pédale de frein (en caoutchouc)	Aanslag voor rempedaal (rubber).
55 H	22.0604	2	Bobine pour repose-pied . . .	Blok voor voetrust.
			Support de batterie	**Batterijsteun**
56 H	22.2605*	1	Support de batterie sans couvercle	Batterijsteun zonder deksel.
57 H	22.2612*	1	Couvercle protecteur batterie . .	Beschermdeksel batterij.

* Il est indispensable que la commande d'une pièce dont le numéro est accompagné d'un astérisque, indique la teinte de l'émail.

* Het is noodzakelijk, dat de bestelling van een onderdeel waarvan het nummer door een asteriesk gevolgd is, de kleur van de verlakking vermelde.

Indice	N° de la pièce Onderdeelnummer	Nombre de pièces Onderdeelhoeveelheid	DESIGNATION DE LA PIECE	BENAMING
58 H	3 V 972	1	Vis de fermeture pour couvercle.	Sluitschroef voor deksel.
59 H	10501	1	Goupille fendue pour dito . . .	Splitpen hiervoor.
60 H	110.06.15	3	Boulon de fixation support au cadre	Bevestigingsbout steun aan frame.
—	110.06.20	1	Boulon de fixation support et masse au cadre	Bevestigingsbout voor steun en massa aan frame.
61 H	010.06.06	5	Ecrou pour dito	Moer hiervoor.
62 H	10551	3	Rondelle pour dito	Ring hiervoor.
63 H	22.0612	1	Bande d'attache	Bevestigingsband.
64 H	22.0613	1	Axe pour bande d'attache . . .	Asje voor bevestigingsband.
65 H	22.0614	1	Pivot de serrage de la bande . .	Drukpen voor de band.
66 H	22.0615	1	Pivot d'articulation de la bande .	Scharnierpen voor de band.
67 H	22.0616	1	Vis d'attache de la bande et du support	Bevestigingsschroef van de band en van de steun.
			Batterie	**Batterij**
—	22.0620	1	Batterie « BOSCH » type B K D 312/1 — 6 V-7 AH	Batterij « BOSCH » type B K D 312/1 — 6 V-7 AU.
			Béquille centrale	**Middensteun**
68 H	22.2621*	1	Béquille centrale	Middensteun.
69 H	22.0630	1	Tube d'articulation de la béquille	Draaibuis voor de steun.
70 H	110.08.30	1	Boulon pour dito	Bout hiervoor.
71 H	020.08.06	1	Ecrou pour dito	Moer hiervoor.
72 H	22.1750	1	Ressort de localisation	Bevestigingsveer.
			Garde-boue avant	**Voorspatscherm**
73 H	22.2752*	1	Garde-boue avant .	Voorspatscherm . . Zoolang voorraad strekt
—	22.2760*	1	Garde-boue avant, assemblé avec support de plaque AV. sur demande — Jusqu'à épuisement	Voorspatscherm compl. met steun voornummerplaat (op aanvraag) — Zoolang voorraad strekt
73 H	22.2741 *	1	Garde-boue avant .	Voorspatscherm . . Na uitputting van 22.2752 en 22.2760
—	22.2750 *	1	Garde-boue avant, assemblé avec support de plaque AV. sur demande — Après épuisement de 22.2752 et 22.2760	Voorspatscherm compl. met steun voornummerplaat (op aanvraag) — Na uitputting van 22.2752 en 22.2760
			Plaque avant (sur demande)	**Voornummerplaat (op aanvraag)**
—	13.1724	1	Plaque de roulage émaillée noire	Zwart gëemailleerde nummerplaat.
—	91.944 A	1	Plaque de roulage émaillée bleue	Blauw gëemailleerde nummerplaat.
—	110.06.10	2	Boulon fixation plaque	Bevestigingsbout nummerplaat.
—	010.06.06	2	Ecrou pour dito	Moer hiervoor.
—	10551	2	Rondelle « Grower » pour dito .	Veerring hiervoor.
—	13.7712	2	Support de plaque avant . . .	Steun voornummerplaat.

* Il est indispensable que la commande d'une pièce dont le numéro est accompagné d'un astérisque, indique la teinte de l'émail.

* Het is noodzakelijk, dat de bestelling van een onderdeel waarvan het nummer door een asteriesk gevolgd is, de kleur van de verlakking vermelde.

Indice	N° de la pièce Onderdeelnummer	Nombre de pièces Onderdeel-hoeveelheid	DESIGNATION DE LA PIECE	BENAMING
—	110.06.10	2	Boulon fixation dito	Bevestigingsbout hiervoor.
—	67315	2	Rondelle plate pour dito . . .	Vlakke ring hiervoor.
—	010.06.06	2	Ecrou pour dito	Moer hiervoor.
			Tubes d'échappement	**Uitlaatbuizen**
74 H	22.2762	2	Tube d'échappement	Uitlaatbuis.
—	22.2767	2	Joint pour tube d'échappement .	Pakking voor uitlaatbuis.
			Silencieux	**Knalpotten**
75 H	22.2771	1	Silencieux droit	Rechter knalpot.
76 H	22.2772	1	Silencieux gauche	Linker knalpot.
77 H	22.2774	2	Collier de serrage du silencieux.	Knalpotklem.
78 H	110.08.20	2	Vis de fixation au cadre	Schroef voor bevestiging aan frame.
79 H	10552	2	Rondelle « Grower » pour dito .	Veerring hiervoor.
80 H	010.08.08	2	Ecrou pour dito	Moer voor dito.
			Commande frein arrière	**Bediening achterrem**
81 H	22.2821*	1	Pédale de frein	Rempedaal compleet.
82 H	010.08.08	1	Ecrou pour pédale de frein . .	Moer voor rempedaal.
83 H	TN 571 n° 5	1	Rondelle pour dito	Ring hiervoor.
84 H	22.2828	1	Tringle de frein	Remstang.
85 H	22.0832	1	Ecrou de réglage	Stelmoer.
86 H	10254	1	Rondelle	Ring.
87 H	10502	1	Goupille fendue	Splitpen.
			Réservoir à essence	**Benzinetank**
88 H	22.2881*	1	Réservoir sans bouchon, ni knee-grips, ni robinet, ni monogrammes	Tank zonder dop, kniestukken, kraan en monogrammen.
89 H	13.7078	1	Bouchon de réservoir compl. avec joint . . . . (Jusqu'à épuisement)	Dop benzinetank compleet met pakking (Zo lang voorraad strekt)
90 H	13.7079	1	Joint pour bouchon 13.7078 .	Pakking hiervoor
89 H	22.0885	1	Bouchon de réservoir compl. avec joint . . . . (Après épuisement de 13.7078/79)	Dop benzinetank compleet met pakking (Na uitputting 13.7078/79)
90 H	22.08^6	1	Joint pour dito .	Pakking hiervoor
91 H	13.6084	1	Knee-grip droit	Kniestuk rechts.
—	13.6085	1	Knee-grip gauche	Kniestuk links.
92 H	22.0931	2	Monogramme	Monogram.
93 H	22.0932	4	Vis de fixation pour monogramme	Schroef voor bevestiging monogram.
94 H	22.0933	2	Entretoise d'assise pour monogramme (en caoutchouc) . . .	Onderlegger voor monogram (rubber).
95 H	22.1891	2	Rondelle d'assise avant intérieure (2 ou 4 suivant besoin) . . .	Steunring, vóór, binnenzijde (2 of 4 volgens noodzaak).

* Il est indispensable que la commande d'une pièce dont le numéro est accompagné d'un astérisque, indique la teinte de l'émail.

* Het is noodzakelijk, dat de bestelling van een onderdeel waarvan het nummer door een asteriesk gevolgd is, de kleur van de verlakking vermelde.

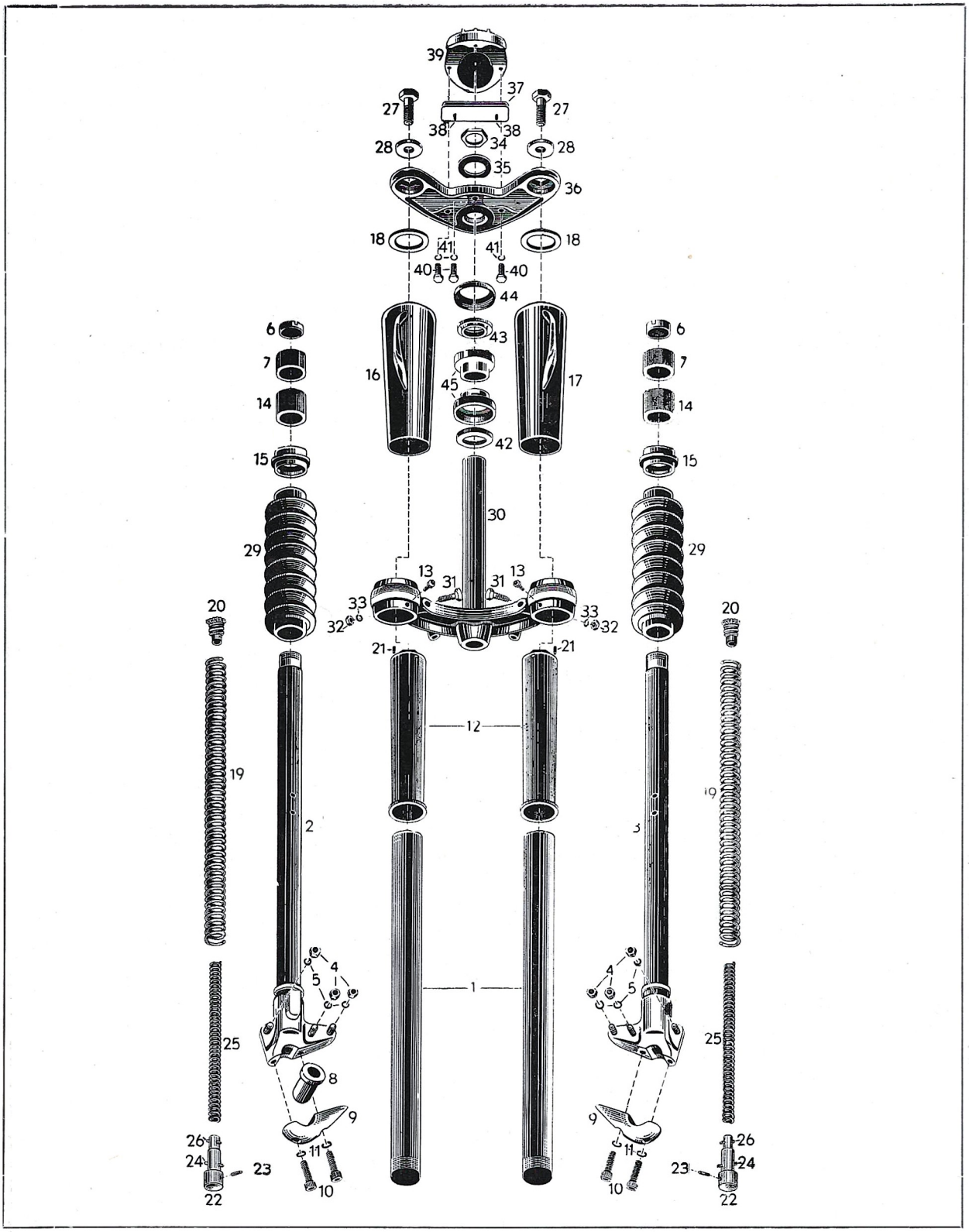

PLANCHE I **AFBEELDING I**

Indice	N° de la pièce Onderdeelnummer	Nombre de pièces Onderdeel-hoeveelheid	DESIGNATION DE LA PIECE	BENAMING
96 H	22.1892	4	Rondelle d'appui du réservoir à l'avant (en caoutchouc) . . .	Rubber steunring voor benzinetank (voor).
97 H	22.1893	2	Entretoise avant (en plastique). .	Tussenstuk voor (plastiek).
98 H	22.1894	2	Vis fixation réservoir avant . . .	Fixeerschroef benzinetank, voor.
95 H	22.1891	4	Rondelle d'assise arrière (4 ou 6 suivant besoin)	Steunring achter (4 of 6 volgens noodzaak).
96 H	22.1892	4	Rondelle d'appui du réservoir à l'arrière (en caoutchouc) . . .	Rubber steunring voor benzinetank (achter).
97 H	22.1893	2	Entretoise arrière (en plastique) .	Achter tussenstuk (plastiek).
—	110.08.90	1	Boulon de fixation arrière du réservoir	Fixeerbout benzinetank (achter).
99 H	010.08.08	2	Ecrou pour dito	Moer voor dito.
			Robinet et tuyauterie d'essence	**Kraan en benzineleiding**
100 H	22.0900	1	Robinet avec réserve et avec filtre Ø 14 pas 1,5	Kraan met reserve en met filter Ø 14 spoed 1,5.
101 H	13.4081	1	Joint pour robinet (1 ou 2 joints suivant besoin)	Pakking voor kraan (1 of 2 pakkingen naar behoefte).
102 H	22.2898	1	Tube souple d'arrivée au carburateur	Soepele leiding naar carburateur.
			Siège double	**Dubbele zitting**
—	22.2991	1	Siège double complet	Dubbele zitting compleet.
—	22.2994	1	Couverture de siège double . .	Dek dubbele zitting.
—	22.2995	1	Rembourrage de siège double. .	Opvulling dubbele zitting.
—	22.2996	1	Poignée pour siège double. . .	Handvat voor dubbele zitting.
103 H	22.0964	1	Axe de fixation avant	Bevestigingsas vóór.
104 H	22.0965	1	Ecrou pour dito	Moer hiervoor.
105 H	110.08.20	2	Boulon de fixation arrière . . .	Bevestigingsbout achter.
106 H	010.08.08	2	Ecrou pour dito	Moer hiervoor.
107 H	10255	2	Rondelle pour dito	Ring hiervoor.
			Selle solo	**Zadel rijder**
—	22.3021	1	Selle solo complète	Zadel rijder compleet.
			Fourche télescopique	**Telescoopvork**
—	22.2641*	1	Fourche télescopique complète avec soufflets en caoutchouc .	Telescoopvork compleet, met rubber manchetten.
—	22.2650 *	1	Fourche télescopique complète, sans soufflets en caoutchouc .	Telescoopvork compleet, zonder rubber manchetten.
1 I	22.1082	2	Tube extérieur assemblé . . .	Buitenbuis compleet.
2 I	22.1085	1	Tube intérieur droit assemblé. .	Rechter binnenbuis compleet.
3 I	22.1090	1	Tube intérieur gauche assemblé .	Linker binnenbuis compleet.
4 I	010.08.08	6	Ecrou de fixation garde-boue . .	Moer voor bevestiging spatbord.
5 I	10552	6	Rondelle « Grower » pour dito .	Veerring voor dito.
6 I	22.1092	2	Ecrou de fixation pour buselure supérieure	Bevestigingsmoer voor bovenste bus.
7 I	22.1093	2	Buselure supérieure	Bovenste bus.
8 I	22.1094	1	Buselure d'axe moyeu	Bus voor naafas.
9 I	22.1095	2	Couvercle de patte	Bescherming voor plaat.
10 I	22.1096	4	Vis de fixation pour dito . . .	Bevestigingsschroef voor dito.
11 I	10552	4	Rondelle « Grower » pour dito .	Veerring voor dito.
12 I	22.1097	2	Cache inférieure	Onderste bescherming.

* Il est indispensable que la commande d'une pièce dont le numéro est accompagné d'un astérisque, indique la teinte de l'émail.

* Het is noodzakelijk, dat de bestelling van een onderdeel waarvan het nummer door een asteriesk gevolgd is, de kleur van de verlakking vermelde.

Indice	N° de la pièce Onderdeelnummer	Nombre de pièces Onderdeel-hoeveelheid	DESIGNATION DE LA PIECE	BENAMING
13 I	22.1098	2	Graisseur	Smeerdop.
14 I	22.1099	2	Buselure inférieure	Onderste bus.
15 I	22.1101	2	Ecrou porte-joint assemblé pour fourche sans soufflet cache-poussière	Moer pakkingdrager compleet voor vork zonder manchetten.
—	22.1138	2	Ecrou porte-joint assemblé (pour fourche sans soufflets cache-poussière)	Moer pakkingdrager compl. (voor vork zonder rubber manchetten)
—	22.1115	2	Bague extér. (pour fourche sans soufflets cache-poussière)	Buiten ring (voor vork zonder rubber manchetten)
—	22.1114	2	Joint pour dito (pour fourche sans soufflets cache-poussière)	Pakking hiervoor (voor vork zonder rubber manchetten)
16 I	22.2666*	1	Support de phare droit	Rechter lampsteun.
17 I	22.2670*	1	Support de phare gauche	Linker lampsteun.
18 I	22.1110	2	Rondelle de réglage pour cache supérieure	Stelring voor bovenste bescherming.
19 I	22.1111	2	Ressort principal	Hoofdveer.
20 I	22.1112	2	Attache supérieure ressort	Bovenste veerbevestiging.
21 I	TN 572 A	2	Goupille pour dito KS 3 Ø 3 × 8	Pen voor dito KS 3 Ø 3 × 8.
22 I	22.1113	2	Attache inférieure ressort	Onderste veerbevestiging.
23 I	TN 572 A	2	Goupille pour dito KS 3 Ø 6 × 28	Pen voor dito KS 3 Ø 6 × 28.
24 I	TN 572 A	2	Goupille inférieure du ressort principal KS 3 Ø 4 × 23.	Onderste pen voor hoofdveer KS 3 Ø 4 × 23.
25 I	22.1116	2	Ressort auxiliaire	Hulpveer.
26 I	TN 572 A	2	Goupille inférieure du ressort KS 3 Ø 3 × 15	Onderste pen voor veer KS 3 Ø 3 × 15.
27 I	22.1118	2	Vis d'assemblage ressort	Schroef voor samenstelling veer.
28 I	22.1119	2	Rondelle pour dito	Schijf voor dito.
29 I	22.1120	2	Soufflet cache-poussière (pour fourche avec soufflets cache-poussière)	Rubber manchet (voor vork met manchetten).
30 I	22.1121*	1	Tube G	G Buis.
31 I	110.08.50	2	Boulon de serrage tube extérieur	Vastzetbout buitenbuis.
32 I	010.08.08	2	Ecrou pour dito	Moer voor dito.
33 I	10552	2	Rondelle « Grower » pour dito	Veerring voor dito.
34 I	22.1125	1	Ecrou supérieur du tube G	Bovenste moer van G buis.
35 I	22.1126	1	Sûreté pour dito	Zekering voor dito.
36 I	22.1128	1	Raccord supérieur du tube G	Bovenste verbinding voor G buis.
37 I	22.1129	1	Support de guidon	Steun voor stuur.
38 I	TN 572 A	2	Goupille localisation pour dito KS 3 Ø 3 × 8	Localiseerpen voor dito KS 3 Ø 3 × 8.
39 I	22.1131	1	Fixe-guidon	Stuurbevestiging.
40 I	22.1132	3	Bout fileté pour dito, Ø 8	Geschroefde einde voor dito, Ø 8.
—	010.08.08	3	Ecrou pour dito	Moer voor dito.
41 I	10552	3	Rondelle « Grower » pour dito	Veerring voor dito.
42 I	22.1134 R	1	Cuvette inférieure du tube G	Onderste cup van G buis.
43 I	22.1135 R	1	Cuvette supérieure du tube G.	Bovenste cup van G buis.
44 I	22.1136	1	Cache-poussière pour dito	Stofdichte bescherming voor dito.
45 I	22.1137 R	2	Cuvette de tête à billes	Cup balhoofd.
—	10604	43	Bille Ø 3/16" pour tête à billes	Kogel Ø 3/16" voor balhoofd.
			Roue avant	**Voorwiel**
—	22.0701	1	Moyeu avant complet	Voornaaf compleet.
1 J	22.0702	1	Corps de moyeu assemblé	Naaflichaam compleet.
2 J	22.0703	1	Entretoise centrale	Middelste tussenstuk.
3 J	SKF 6203	2	Roulement à billes Ø 40 × Ø 17 × 12	Kogellager Ø 40 × Ø 17 × 12.
4 J	22.0705	1	Entretoise pour roulement (côté plateau frein)	Tussenstuk voor lager (zijde remplaat).
5 J	22.0706	1	Rondelle de localisation graissage pour dito	Fixeerring voor smering dito.
6 J	22.0707	1	Entretoise pour roulement (côté gauche)	Tussenstuk voor lager (linkerzijde).

* Il est indispensable que la commande d'une pièce dont le numéro est accompagné d'un astérisque, indique la teinte de l'émail.

* Het is noodzakelijk, dat de bestelling van een onderdeel waarvan het nummer door een asteriesk gevolgd is, de kleur van de verlakking vermelde.

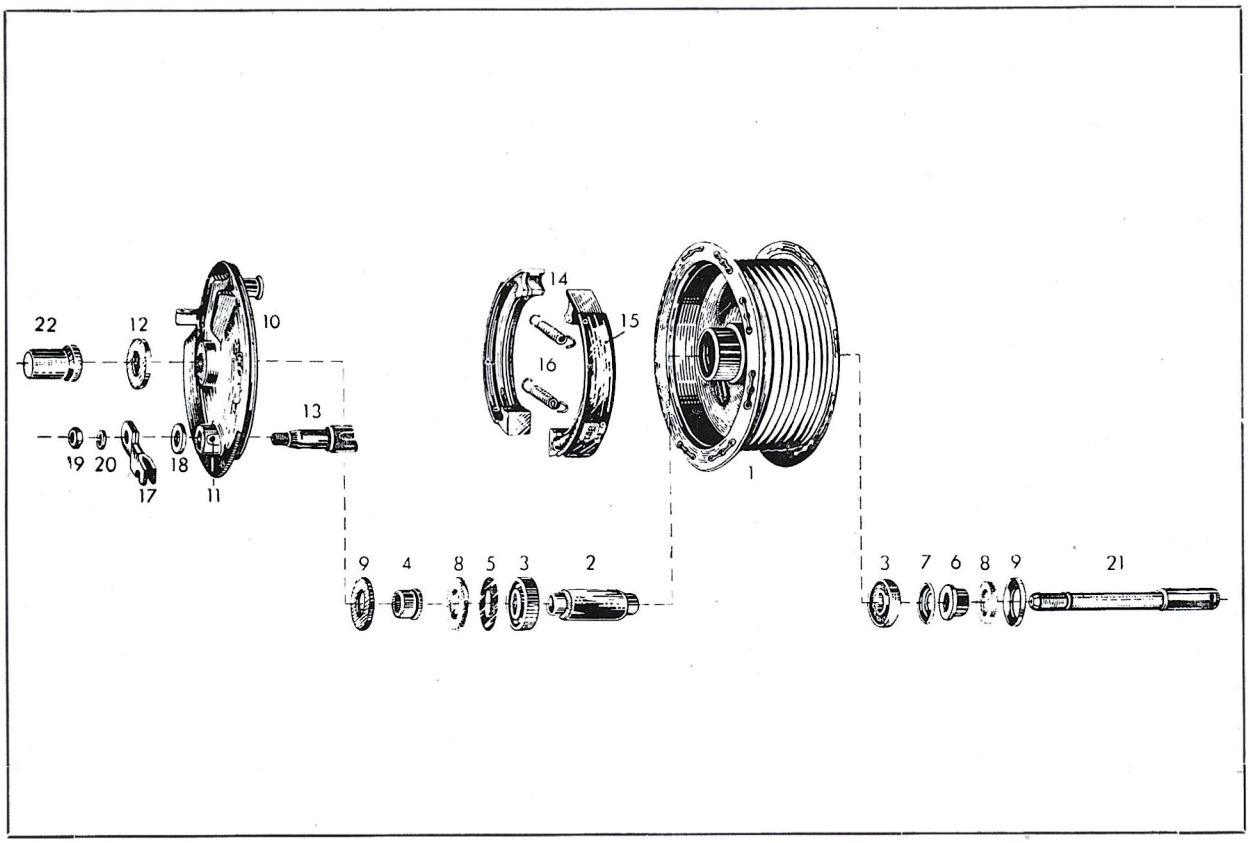

PLANCHE J **AFBEELDING J**

Indice	Nº de la pièce Onderdeelnummer	Nombre de pièces Onderdeel-hoeveel-heid	DESIGNATION DE LA PIECE	BENAMING
7 J	22.0565	1	Rondelle de localisation graissage pour dito	Fixeerring voor smering dito.
8 J	22.0567	2	Bourrage en feutre	Viltpakking.
9 J	22.0564	2	Cuvette porte-bourrage	Cup voor pakking.
—	22.0712	1	Plateau de frein ass. avec segments de frein, came et levier	Remplaat compleet, met segmenten, nok en hefboom.
10 J	22.0713	1	Plateau de frein nu	Remplaat.
11 J	22.0577	1	Graisseur Ø 6 pas 1	Smeerdop Ø 6 spoed 1.
12 J	22.0715	1	Cuvette de protection	Beschermcup.
13 J	22.0578	1	Came de frein	Remnok.
14 J	22.0579	2	Segment de frein.	Remsegment.
15 J	22.0580	2	Garniture de frein	Remband.
—	22.0718	12	Rivet pour dito	Klinknagel voor dito.
16 J	22.0581	2	Ressort de rappel des segments	Terugtrekveer voor remsegmenten.
17 J	22.0722	1	Levier de frein avant assemblé .	Helfboom voorrem compleet.
18 J	22.0583	1	Rondelle souple pour dito (en caoutchouc)	Soepele ring voor dito (rubber).
19 J	060.10.07	1	Ecrou de fixation levier frein avant	Moer voor bevestiging hefboom voorrem.
20 J	10553	1	Rondelle « Grower » pour dito .	Veerring voor dito.
21 J	22.0726	1	Broche centrale	Steekas.
—	13.4133	1	Rondelle de réglage pour moyeu (suivant besoin).	Stelring voor naaf (volgens noodzaak).

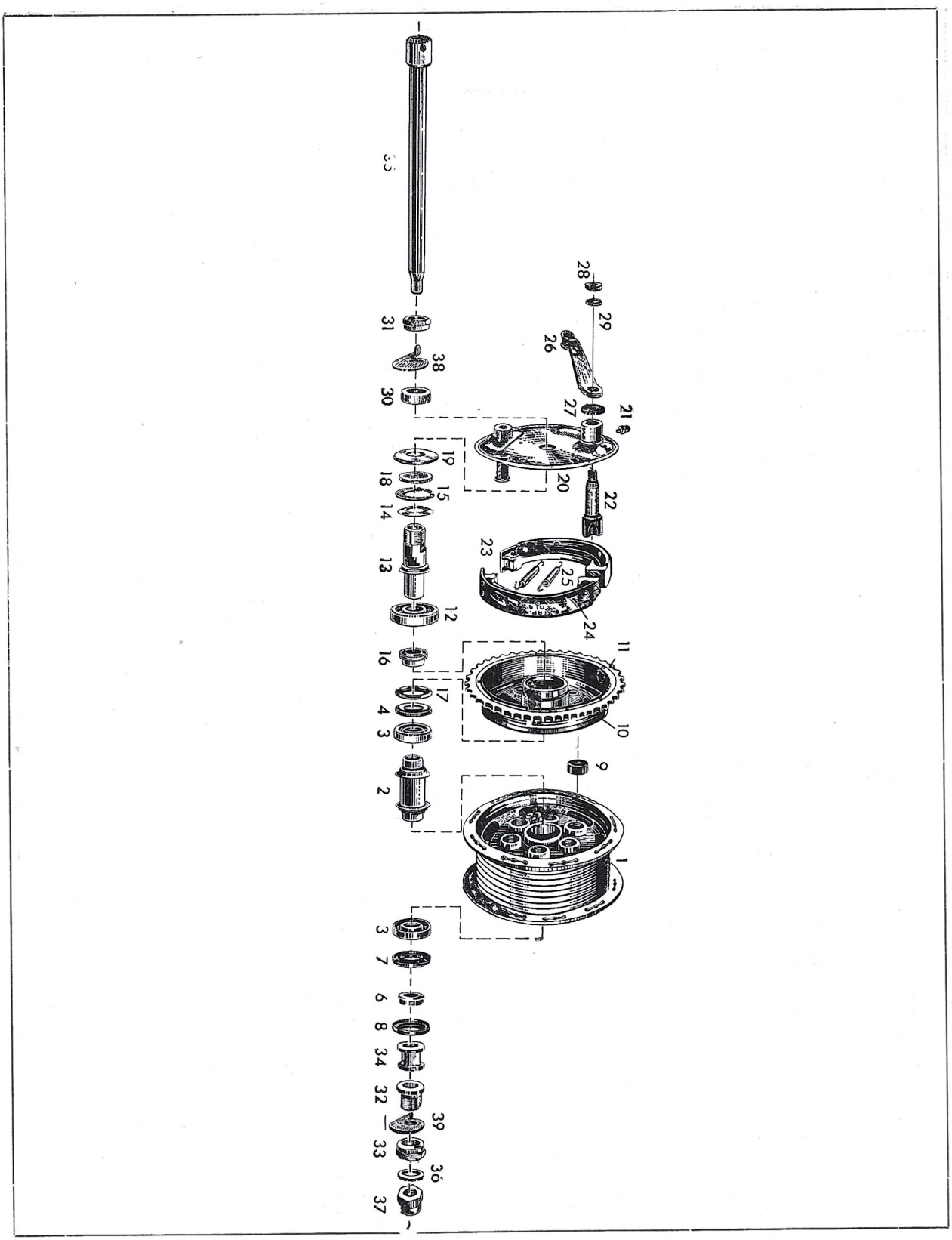

PLANCHE K

AFBEELDING K

Indice	N° de la pièce Onderdeelnummer	Nombre de pièces Onderdeel-hoeveelheid	DESIGNATION DE LA PIECE	BENAMING
22 J	22.1094	1	Buselure d'axe de moyeu (écrou)	Bus voor steekas (moer).
—	22.0710 L *	1	Roue avant avec moyeu complet .	Voorwiel met complete naaf.
—	22.0731 L *	1	Roue avant ass. avec corps de moyeu (Luxe)	Voorwiel compleet met naaflichaam (Luxe).
—	22.0591 L *	1	Jante 19 × 2,5 (Luxe)	Velg 19 × 2,5 (Luxe).
—	22.0602	36	Rayon jauge 10 long. 174 mm . .	Spaak kaliber 10, lengte 174 mm.
—	13.3804	36	Nipple pour rayon jauge 10 . .	Nippel voor spaak kaliber 10.
—	13.5695	1	Pneu 19 × 3 (Englebert ligné)	Buitenband 19 × 3 (Englebert gelijnd).
—	13.5696	1	Chambre à air pour dito .	Binnenband hiervoor.
—	13.0697	1	Fond de jante	Velglint.
—	22.0593	1	Pneu 19 × 3 (Englebert à pastilles)	Buitenband 19 × 3 (Englebert met noppen).
—	13.5696	1	Chambre à air pour dito .	Binnenband hiervoor.
—	13.0697	1	Fond de jante	Velglint.
—	22.0737	1	Pneu 19 × 3 (Michelin type Z Z)	Buitenband 19 × 3 (Michelin type Z Z).
—	22.0609	—	Chambre à air pour dito .	Binnenband hiervoor.
—	22.0610	—	Fond de jante	Velglint.
			L'un ou l'autre	De ene of de andere
			Roue arrière	**Achterwiel**
—	22.0561	1	Moyeu arrière complet	Achternaaf compleet.
1 K	22.0562	1	Corps de moyeu assemblé . .	Naaflichaam compleet.
2 K	22.0563	1	Entretoise centrale	Middelste tussenstuk.
3 K	SKF 6203	2	Roulement à billes Ø 40 × Ø 17 × 12	Kogellager Ø 40 × Ø 17 × 12.
4 K	22.0564	1	Cuvette de retenue roulement	Cup voor het tegenhouden van het lager.
—	22.0565	1	Rondelle de localisation graissage	Fixeerring voor de smering.
6 K	22.0566	1	Entretoise pour roulement . . .	Tussenstuk voor het lager.
7 K	22.0567	1	Bourrage en feutre	Viltpakking.
8 K	22.0564	1	Cuvette porte-bourrage	Lagercup.
9 K	22.0568	6	Bloc amortisseur pour entraînement (en caoutchouc)	Rubber blok schokdemper voor aandrijving.
10 K	22.0569	1	Tambour de frein assemblé avec couronne	Remtrommel met kettingwiel.
—	22.0560	1	Tambour de frein nu	Remtrommel naakt.
11 K	22.0570	1	Pignon de chaîne 46 dents . .	Kettingwiel 46 tanden.
—	10.875	9	Rivet pour dito	Klinknagel voor dito.
12 K	SKF 6303	1	Roulement à billes Ø 47 × Ø 17 × 14.	Kogellager Ø 47 × Ø 17 × 14.
13 K	22.0572	1	Entretoise porte-roulement . . .	Tussenstuk voor lager.
14 K	22.0573	1	Rondelle de localisation graissage	Fixeerring voor de smering.
15 K	22.0574	1	Circlips	Circlips.
16 K	22.0575	1	Entretoise centrale	Middelste tussenstuk.
17 K	22.0564	1	Cuvette de localisation graissage	Fixeercup voor de smering.
18 K	22.0619	1	Bourrage en feutre	Viltpakking.
19 K	22.0598	1	Cuvette pour dito	Cup voor dito.
—	22.0618	1	Plateau de frein assemblé avec segments, came et levier . .	Remplaat compleet met segmenten, nok en hefboom.
20 K	22.0576	1	Plateau de frein nu	Remplaat (naakt).
21 K	22.0577	1	Graisseur Ø 6 pas 1	Smeerdop Ø 6 spoed 1.
22 K	22.0578	1	Came de frein	Remnok.
23 K	22.0579	2	Segment de frein	Remsegment.
24 K	22.0580	2	Garniture de frein	Remband.
—	22.0718	12	Rivet pour dito	Klinknagel voor dito.

* Il est indispensable que la commande d'une pièce dont le numéro est accompagné d'un astérisque, indique la teinte de l'émail.

* Het is noodzakelijk, dat de bestelling van een onderdeel waarvan het nummer door een asteriesk gevolgd is, de kleur van de verlakking vermelde.

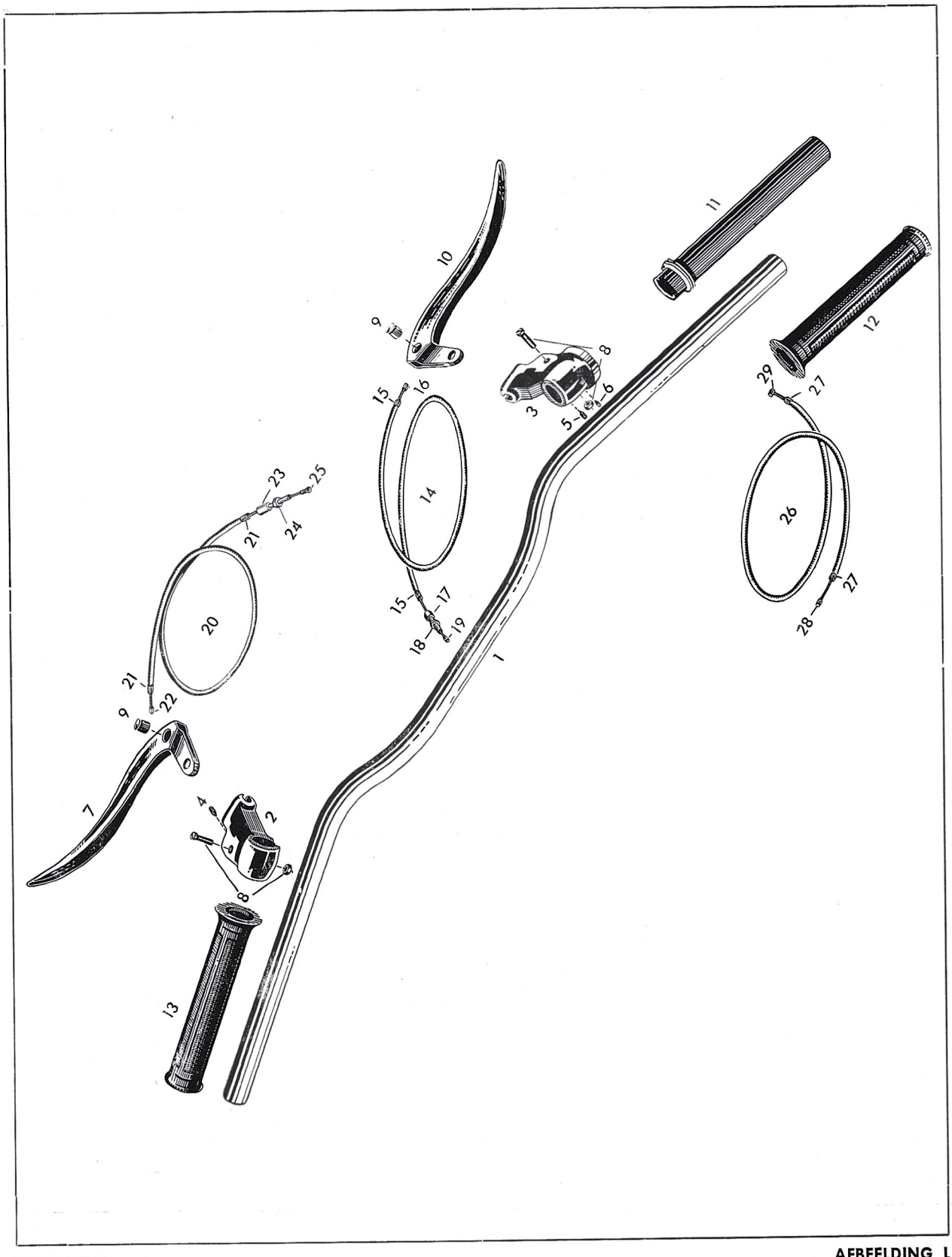

PLANCHE L **AFBEELDING L**

Indice	N° de la pièce Onderdeelnummer	Nombre de pièces Onderdeel-hoeveelheid	DESIGNATION DE LA PIECE	BENAMING
25 K	22.0581	2	Ressort de rappel des segments	Terugtrekveer van de remsegmenten.
26 K	22.0582	1	Levier de frein arrière	Hefboom van achterrem.
27 K	22.0583	1	Rondelle souple pour dito (en caoutchouc)	Soepele ring voor dito (rubber).
28 K	060.10.07	1	Ecrou de fixation levier de frein arrière	Bevestigingsmoer voor hefboom achterrem.
29 K	10553	1	Rondelle « Grower » pour dito	Veerring voor dito.
30 K	22.0584	1	Entretoise côté plateau de frein	Tussenstuk zijde remplaat.
31 K	22.2582	1	Ecrou de fixation plateau de frein	Bevestigingsmoer voor remplaat.
—	22.2583	1	Rondelle pour dito	Ring voor dito.
32 K	22.0586	1	Buselure pour patte côté gauche	Bus voor klem linkerzijde.
33 K	22.0585	1	Ecrou pour dito	Moer voor dito.
34 K	22.0587	1	Buselure de démontage	Bus voor demontage.
35 K	22.0588	1	Broche centrale	Steekas.
36 K	22.0607	1	Rondelle pour dito	Ring voor dito.
37 K	22.0589	1	Ecrou pour dito	Moer voor dito.
—	22.0559 L *	1	Roue arrière avec moyeu complet.	Achterwiel met complete naaf.
—	22.0590 L *	1	Roue arrière ass. avec corps de moyeu (Luxe)	Achterwiel compleet met naaflichaam (Luxe).
—	22.0591 L *	1	Jante 19 × 2,5 (Luxe)	Velg 19 × 2,5 (Luxe).
—	22.0602	36	Rayon jauge 10, long. 174 mm	Spaak kaliber 10, lengte 174 mm.
—	13.3804	36	Nipple pour rayon jauge 10	Nippel voor spaak kaliber 10.
—	22.2585	1	Pneu 19 × 3,25 (Englebert à pastilles) (L'un ou l'autre)	Buitenband 19 × 3,25 (Englebert met noppen). (De ene of de andere)
—	22.2586	1	Chambre à air 19 × 3,25 (L'un ou l'autre)	Binnenband 19 × 3,25. (De ene of de andere)
—	13.0697	1	Fond de jante (L'un ou l'autre)	Velglint. (De ene of de andere)
—	22.2588	1	Pneu 19 × 3,25 (Michelin type « Flèche d'or »). (L'un ou l'autre)	Buitenband 19 × 3,25 (Michelin type Flèche d'Or) (De ene of de andere)
—	22.2589	1	Chambre à air 19 × 3,25 (L'un ou l'autre)	Binnenband 19 × 3,25. (De ene of de andere)
—	22.0610	1	Fond de jante (L'un ou l'autre)	Velglint. (De ene of de andere)
—	13.1666	2	Rondelle de réglage pour moyeu (suivant besoin)	Stelring voor naaf (volgens noodzaak).
			Guidon	**Stuur**
—	22.1301	1	Guidon complet chromé avec leviers et poignées	Stuur compleet verchroomd met handels en handvaten.
1 L	22.1302	1	Cintre de guidon	Stuurboog.
2 L	22.1303	1	Socket gauche	Linker socket.
3 L	22.1304	1	Socket droit	Rechter socket.
4 L	22.1305	2	Vis de fixation pour socket gauche	Bevestigingsschroef voor linker socket.
5 L	22.1305	1	Vis de fixation pour socket droit	Klemschroef voor rechter socket.
6 L	22.1306	1	Vis de localisation de la poignée tournante	Localiseerschroef voor draaibaar handvat.
7 L	13.7635	1	Levier de débrayage	Ontkoppelingshandel.
8 L	13.7636	1	Vis de calage avec écrou pour dito	Klemschroef met moer voor dito.
9 L	13.7645	1	Barillet fendu pour levier	Gespleten trommel voor handel.
10 L	13.7635	1	Levier de frein avant	Voorrem handel.
8 L	13.7636	1	Vis de calage avec écrou pour dito	Klemschroef met moer voor dito.
9 L	13.7645	1	Barillet fendu pour levier	Gespleten trommel voor handel.
11 L	22.1311	1	Poignée tournante complète	Draaibaar handvat compleet.
—	22.1313	1	Rondelle à ressort.	Veerring.
12 L	22.1315	1	Poignée droite (plastique Ø intérieur 23,5)	Rechter handvat (plastiek, binnen Ø 23,5).
13 L	22.1317	1	Poignée gauche (plastique Ø intérieur 21,5)	Linker handvat (plastiek, binnen Ø 21,5).

* Il est indispensable que la commande d'une pièce dont le numéro est accompagné d'un astérisque, indique la teinte de l'émail.

* Het is noodzakelijk, dat de bestelling van een onderdeel waarvan het nummer door een asteriesk gevolgd is, de kleur van de verlakking vermelde.

Indice	N° de la pièce Onderdeelnummer	Nombre de pièces Onderdeel-hoeveel-heid	DESIGNATION DE LA PIECE	BENAMING	
			Commande frein avant	**Voorrem bediening**	
14 L	22.0781	1	Câble de frein avant assemblé avec cuvettes, nipples et vis de réglage	Voorremkabel compleet met cups, nippels en stelschroef.	
15 L	1882 X	2	Cuvette de gaine	Cup voor omhulsel.	
16 L	13.0643	1	Nipple côté levier	Nippel zijde hefboom.	
17 L	22.0786	1	Vis de réglage	Stelschroef.	
18 L	020.06.04	1	Contre-écrou pour dito	Contramoer voor dito.	
19 L	13.0643	1	Nipple	Nippel.	
—	22.0789	1	Barillet fendu pour levier frein avant sur moyeu	Gespleten tonnetje voor remhef-boom op naaf.	
			Commande débrayage	**Ontkoppeling bediening**	
20 L	22.2790	1	Câble de débrayage avec vis de réglage	Ontkoppelingskabel met stel-schroef.	
—	22.2791	1	Câble de débrayage sans vis de réglage	Ontkoppelingskabel zonder stel-schroef.	
21 L	22.2794	2	Cuvette de gaine	Cup voor omhulsel.	
22 L	13.0643	1	Nipple	Nippel.	
23 L	22.2796	1	Vis de réglage	Stelschroef.	
24 L	22.2797	1	Contre-écrou pour dito	Contramoer voor dito.	
25 L	13.0643	1	Nipple	Nippel.	
			Commande carburateur	**Bediening carburateur**	
26 L	22.1821	1	Câble de gaz complet assemblé avec gaine, cuvettes et nipples	Kabel voor gasregeling compleet met omhulsel, cups en nippels.	
27 L	91204	2	Cuvette de gaine	Cup voor omhulsel.	
28 L	22.0805	1	Nipple	Nippel.	
29 L	77.005 A	1	Nipple	Nippel.	
			Avertisseur	**Hoorn**	
—	13.7775	1	Avertisseur avec attache .	Hoorn met bevestiging.	De ene of de andere
—	22.0861	1	Avertisseur (jusqu'à épuisement et dès approvisionnement des pattes 22.2861)	Hoorn (tot einde voorraad en vanaf aanlevering van klemmen 22.2861).	
—	22.2861	1	Patte d'attache de l'avertisseur 22.0861 . . .	Bevestigingsklem voor hoorn 22.0861 . . .	
—	110.06.10	2	Vis fixant patte d'attache à l'avertisseur	Schroef voor bevestiging deze klem aan hoorn.	
—	020.06.04	2	Ecrou pour dito	Moer hiervoor.	
—	10254	2	Rondelle	Ring.	
—	13.5473	1	Vis fixant avertisseur	Bevestigingsschroef hoorn.	
—	10553	1	Rondelle « Grower » pour dito .	Veerring hiervoor.	
			Tachymètre	**Snelheidsmeter**	
—	22.0871	1	Compteur kilométrique V.D.O.ZG, AM. 60/B12, Ø 60, 120 km (avec marque F.N.), fond ivoire, chiffres noirs (jusqu'à épuisem.)	Kilometerteller V.D.O.ZG., AM. 60/B12, Ø 60, 120 km (met merk F.N.), fond ivoor, cijfers zwart (zolang voorraad strekt).	

L'un ou l'autre

Indice	N° de la pièce Onderdeelnummer	Nombre de pièces Onderdeel-hoeveelheid	DESIGNATION DE LA PIECE	BENAMING
—	22.2868	1	Compteur kilométrique V.D.O.ZG, AM. 60/B12, Ø 60, 120 km (sans marque F.N.), fond ivoire, chiffres noirs (après épuisement de 22.0871)	Kilometerteller V.D.O.ZG., AM. 60/B12, Ø 60, 120 km (zonder merk F.N.), fond ivoor, cijfers zwart (na uitputting van 22.0871).
—	22.2870	1	Câble avec gaine de commande compteur	Buitenkabel en binnenkabel kilometerteller.
—	22.2871	1	Câble intérieur de commande compteur	Binnenkabel kilometerteller.
			Phare	**Koplamp**
—	22.2841	1	Phare « HELLA » 160.01.N T Z. Argenté, équipé pour ampoule 35 W et cache-clef	Koplamp « HELLA » 160.01.N T Z. Verzilverd, bestemd voor lamp 35 W en voorzien van slotbeschermer.
—	22.2850	1	Intercalaire en caoutchouc . . .	Rubber tussenstuk.
—	22.2851	1	Cache chromée pour intercalaire	Verchroomde bescherming hiervoor.
—	22.2843	1	Phare « HELLA » 160.01.N T Z. Argenté, cache-clef et socket pour ampoule de 35 × 35 W. Culot à 3 ergots (spécial pour la France)	Koplamp « HELLA » 160.01.N T Z. Verzilverd, slotbeschermer en fitting voor lamp van 35 × 35 W. Voet met 3 pennen (Speciaal voor Frankrijk).
—	22.2850	1	Intercalaire en caoutchouc . . .	Rubber tussenstuk.
—	22.2851	1	Cache chromée pour intercalaire	Verchroomde bescherming hiervoor.
1 M	22.3102	1	Verre	Koplampglas.
2 M	22.3103	1	Joint pour verre	Pakking voor dito.
3 M	22.3104	1	Parabole réflecteur	Reflector.
4 M	22.3105	7	Ressort pour verre	Veer voor bevestiging glas.
5 M	22.3106	1	Ressort pour socket	Veer voor lampsocket.
6 M	22.3107	1	Portière	Lantaarnrand.
7 M	22.3108	1	Vis de fermeture	Schroef voor afsluiting.
8 M	22.3109	1	Ressort de fermeture	Afsluitingsveer.
9 M	22.3110	1	Ecrou de fermeture	Afsluitingsmoer.
10 M	22.3111	1	Socket	Lampsocket.
11 M	22.3112	4	Vis pour socket	Schroef voor dito.
12 M	22.3114	1	Feu contrôle rouge	Glas voor controlelamp.
13 M	22.3115	2	Ecrou de fixation du phare . . .	Bevestigingsschroef voor koplamp.
14 M	22.3116	2	Rondelle de fixation du phare . .	Ring voor dito.
15 M	22.3117	1	Joint en caoutchouc pour câbles .	Rubber doorvoer voor kabels.
16 M	22.3118	1	Joint en caoutchouc pour câble du compteur kilométrique . . .	Rubber doorvoer voor kilometertellerkabel.
17 M	22.3119	1	Joint en caoutchouc pour câble de l'interrupteur	Rubber doorvoer voor schakelaarkabel.
18 M	22.3120	1	Jeu de câbles (4 fils)	Kabelbundel (4 draden) . . . .
19 M	22.3121	1	Interrupteur au guidon (complet) .	Schakelaar op stuur (compleet).
20 M	22.3122	1	Interrupteur dans le phare (complet)	Schakelaar in het koplamp (compleet).
21 M	22.3123	1	Clef de contact	Contactsleutel.
—	22.0843	1	Ampoule de stationnement 3 W - 6 V	Parkeerlamp 3 W - 6 V.
—	86.1330	1	Ampoule centrale 35×35 W - 6 V	Middenlamp 35 × 35 W - 6 V.
—	22.2848	1	Ampoule centrale 35 × 35 W - 6 V, teinte jaune, culot à 3 ergots (spéciale pour la France)	Gele middenlamp 35 × 35 W - 6 V met 3 pennen (Speciaal voor Frankrijk).
—	22.0847	1	Ampoule pour lampe-contrôle 2 W 6 V	Lampje 2 W - 6 V voor controlelamp.
—	22.0849	2	Rondelle entretoise pour phare (en caoutchouc)	Tussenring voor lantaarn (rubber).
—	110.08.25	2	Vis de fixation phare	Bevestitingsschroef lantaarn.

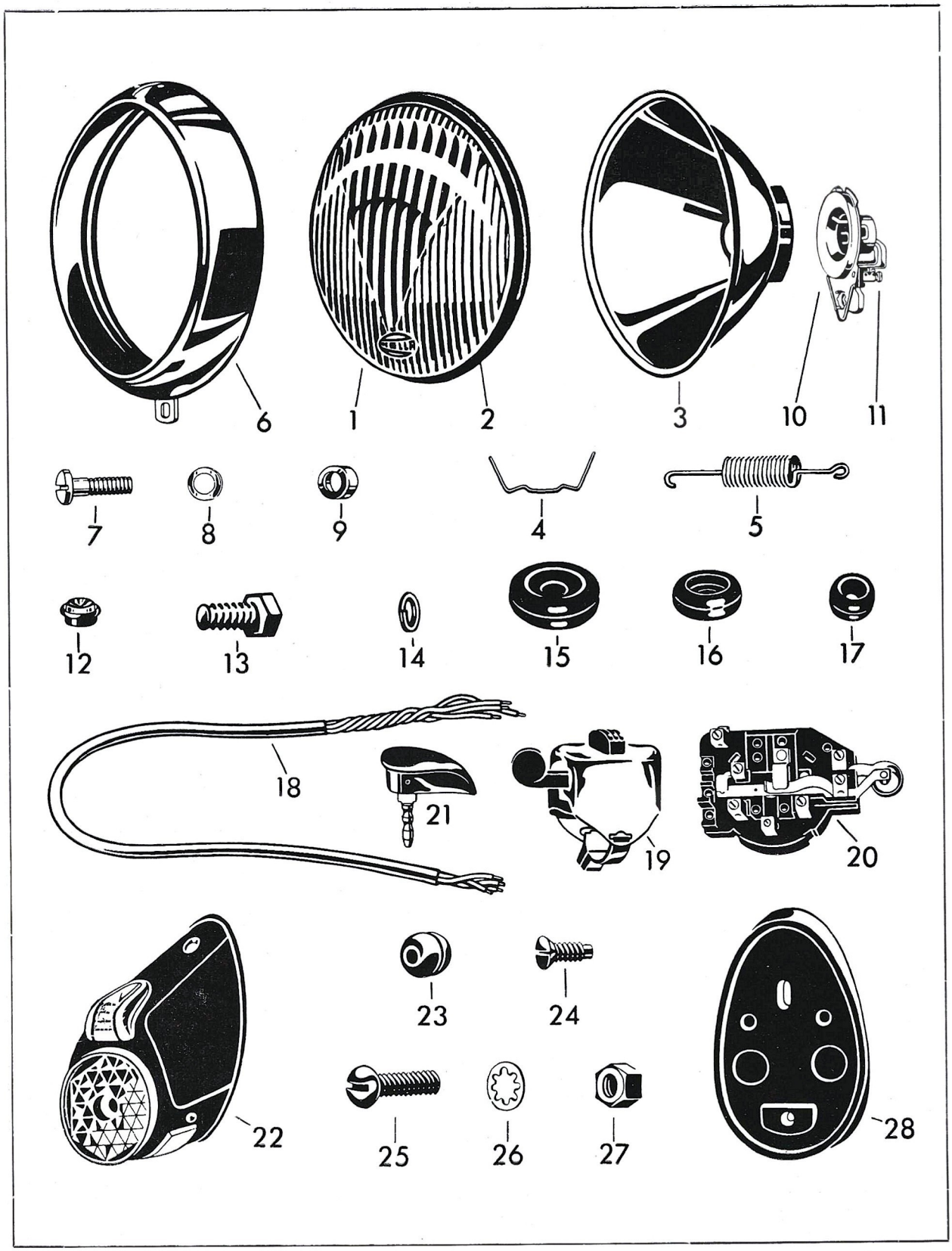

PLANCHE M **AFBEELDING M**

Indice	N° de la pièce Onderdeelnummer	Nombre de pièces Onderdeel-hoeveelheid	DESIGNATION DE LA PIECE	BENAMING
			Lanterne arrière	**Achterlantaarn**
—	22.0851	1	Lanterne AR « HELLA » type S B K R 4. Argentée, avec assise caoutchouc et vis de fixation	Acherlantaarn « HELLA » type S B K R 4. Verzilverd met rubber zitting en bevestigingsschroeven.
—	22.0843	1	Ampoule pour lanterne AR. 3 W - 6 V	Lamp 3 W - 6 V voor achterlantaarn.
—	13.7762	1	Ampoule « stop » 10 W - 6 V à 2 culots	Stoplamp 10 W - 6 V met 2 voeten.
22 M	22.3126	1	Carcasse complète	Achterlantaarnhuis compleet.
23 M	22.3129	1	Joint en caoutchouc pour câble .	Rubber doorvoer voor kabel.
24 M	22.3130	1	Vis pour carcasse	Schroef voor achterlantaarnhuis.
25 M	22.3133	2	Vis de fixation M5	Bevestigingsschroef M5.
26 M	22.3134	2	Rondelle de fixation A5	Bevestigingsring A5.
27 M	22.3135	2	Ecrou de fixation M5	Bevestigingsmoer M5.
—	22.3136	1	Vis de raccordement M3 . . .	Klemschroef M3.
—	22.3137	2	Vis de raccordement M4. . . .	Klemschroef M4.
28 M	22.3138	1	Semelle en caoutchouc	Rubber afdichting.
			Contacteur stop	**Contact stoplamp**
—	22.2855	1	Interrupteur mécanique de stop avec capuchon protecteur. . .	Mechanische onderbreker voor stoplamp met beschermkap.
—	22.2856	1	Support d'interrupteur « stop » .	Steun voor onderbreker stoplamp.
			Câblage électrique	**Electrische kabels**
—	22.2903	1	Câble de la lanterne AR. au phare (borne 58) isolé au chlorure de polyvinyle (s = 0,75²), long. 2060 mm	Kabel van de achterlantaarn naar de koplamp (klem 58), geisoleerd met polyvinyl chloruur (doorsnede = 0,75²), lengte 2060 mm.
—	22.2904	1	Câble de la masse au phare (borne 31) isolé au chlorure de polyvinyle (s = 1,5²), long. 1190 mm	Kabel van de massa naar de koplamp (klem 31), geisoleerd met polyvinyl chloruur (doorsnede = 1,5²), lengte 1190 mm.
—	22.2905	1	Câble (+ batterie au phare, borne 51) isolé au chlorure de polyvinyle (s = 1,5²), long. 1280 mm	Kabel (+ batterij naar koplamp, klem 51), geisoleerd met polyvinyl chloruur (doorsnede = 1,5²), lengte 1280 mm.
—	22.2906	1	Câble (+ batterie à la dynamo, borne 30) isolé au chlorure de polyvinyle (s = 1,5²), long. 890 mm	Kabel (+ batterij naar de dynamo, klem 30), geisoleerd met polyvinyl chloruur (doorsnede = 1,5²), lengte 890 mm.
—	22.2907	1	Câble de la dynamo (borne 15) au phare (borne 15/54) isolé au chlorure de polyvinyle (s = 0,75²), long. 1270 mm	Kabel van de dynamo (klem 15), naar de koplamp (klem 15/54) geisoleerd met polyvinyl chloruur (doorsnede = 0,75²), lengte 1270 mm.
—	22.2908	2	Câble de l'avertisseur au phare (borne 15/54) isolé au chlorure de polyvinyle (s = 0,75²), long. 1250 mm	Kabel van de hoorn naar de koplamp (klem 15/54) geisoleerd met polyvinyl chloruur (doorsnede = 0,75²), lengte 1250 mm.

Indice	N° de la pièce Onderdeelnummer	Nombre de pièces Onderdeel-hoeveelheid	DESIGNATION DE LA PIECE	BENAMING
--	22.0915	1	Câble de masse isolé au chlorure de polyvinyle (s = 1,5²), long. 150 mm	Massakabel geisoleerd met polynyl chloruur (doorsnede = 1,5²) lengte 150 mm.
—	22.2910	1	Câble de contacteur stop à la lanterne AR. isolé au chlorure de polyvinyle (s = 0,75²), long. 1545 mm	Kabel van contact stoplamp naar de achterlantaarn geisoleerd met polyvinyl chloruur (doorsnede=0,75²), lengte 1545 mm.
—	22.2911	1	Câble du contacteur stop à l'avertisseur, isolé au chlorure de polyvinyle (s = 0,75²), long. 730 mm	Kabel van contact stoplamp naar hoorn, geisoleerd met polyvinyl chloruur (doorsnede = 0,75²), lengte 730 mm.
—	22.2912	1	Câble de la dynamo au phare (bornes 61), isolé au chlorure de polyvinyle (s = 0,75²), long. 1240 mm	Kabel van de dynamo naar de koplamp (klemmen 61) geisoleerd met polyvinyl chloruur (doorsnede = 0,75²), lengte 1240 mm.
--	22.2914	1	Gaine principale plastic, Ø 10, long. 680 mm	Hoofdbeschermkabel plastiek, Ø 10, lengte 680 mm.
—	22.0911	1	Gaine intermédiaire plastic, Ø 10, long. 240 mm	Midden beschermkabel plastiek, Ø 10, lengte 240 mm.
—	22.2915	1	Gaine plastic vers dynamo, Ø 8, long. 300 mm	Plastiek beschermkabel naar dynamo, Ø 8, lengte 300 mm.
—	22.2916	1	Gaine plastic, Ø 6, pour lanterne AR., long. 870 mm	Plastiek beschermkabel, Ø 6, voor achterlantaarn, lengte 870 mm.
—	22.2917	1	Gaine plastic, Ø 6, pour contacteur stop, long. 550 mm	Plastiek beschermkabel, Ø 6, voor contact stoplamp, lengte 550 mm.
—	22.0913	1	Tape collant, largeur 10 mm	Plakband, breedte 10 mm.
—	22.0916	2	Soulier de câble pour batterie.	Kabelschoen voor batterij.
—	22.0920	1	Soulier de câble pour masse	Kabelschoen voor massa.
—	1977 XL*	9	Attache-câble	Kabeloog.
—	22.0918	2	Passant pour câble de lanterne AR. (en caoutchouc)	Geleider voor kabel achterlantaarn (rubber).
—	22.2986	1	Passant pour fil de la dynamo au phare (en caoutchouc)	Geleider voor kabel van dynamo naar koplamp (rubber).
			Outillage	**Gereedschap**
--	22.1941	1	Trousse pour outillage	Gereedschaptasje.
--	22.2981	1	Clef plate de 9 × 11	Steeksleutel 9 × 11.
—	22.2982	1	Clef plate de 14 × 17	Steeksleutel 14 × 17.
—	22.2983	1	Clef à tube de 21 avec broche	Pijpsleutel van 21 met pen.
—	22.0981	1	Clef plate de 8-9	Steeksleutel 8-9.
—	22.0984	1	Tourne-vis	Schroevendraaier.
—	22.0986	1	Clef à molette	Verstelbare sleutel.
--	22.0995	2	Démonte-pneus	Bandijzer.
—	22.0991	1	Pompe à pneus avec raccord	Bandenpomp met nippel.
--	22.0993	1	Clef à tube de 27	Pijpsleutel van 27.
--	13.6960	1	Clef hexagonale de 6 sur plat, pour fourche	Zeskante sleutel van 6 op plat voor vork.
—	13.1144	1	Serrure anti-vol « NEIMAN » (sur demande)	Slot anti-diefstal « NIEMAN » (op aanvraag).
—	13.1145	2	Clef pour serrure « NEIMAN » (sur demande)	Sleutel voor slot « NEIMAN » (op aanvraag).
—	22.2985	1	Gicleur B 125	Sproeier B 125.
—	22.2233	1	Tendeur de chaîne	Kettingspanner.
—	22.2236	1	Rondelle pour dito	Ring hiervoor.
—	22.2239	1	Goupille pour dito	Pen hiervoor.

* Il est indispensable que la commande d'une pièce dont le numéro est accompagné d'un astérisque, indique la teinte de l'émail.

* Het is noodzakelijk, dat de bestelling van een onderdeel waarvan het nummer door een asteriesk gevolgd is, de kleur van de verlakking vermelde.

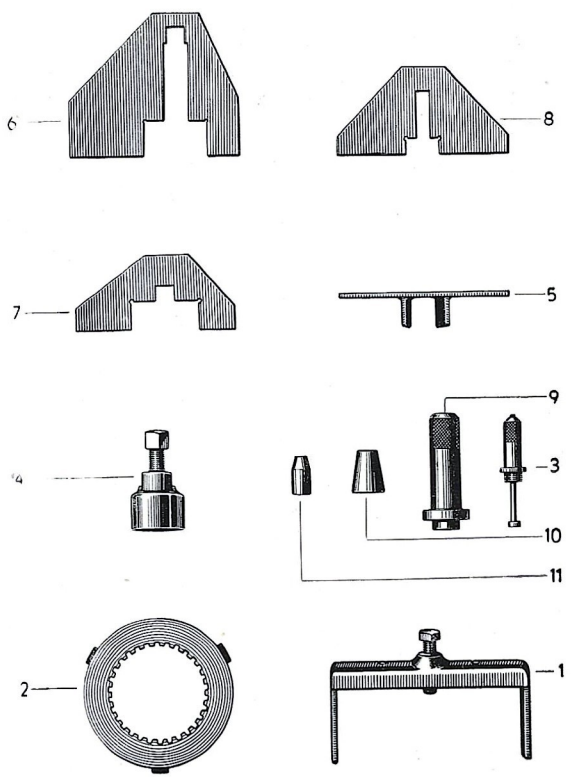

PLANCHE N **AFBEELDING N**

Indice	N° de la pièce Onderdeelnummer	Nombre de pièces Onderdeel-hoeveel-heid	DESIGNATION DE LA PIECE	BENAMING
			Outillage Spécial d'Atelier	**Speciaal Werkplaatsgereedschap**
1 N	22.2301	1	Arrache rotor complet avec vis .	Rotortrekker compleet met schroef.
2 N	22.2302	1	Dispositif de maintien des disques d'embrayage	Speciaal gereedschap houden koppelingsplaten.
3 N	22.2303	1	Dispositif de mise au point de l'allumage, avec graduation. .	Speciaal gereedschap afstellen ontsteking met graadverdeling.
4 N	22.2304	1	Ecrou d'arrachage des pignons de chaîne	Moer aftrekken kettingwielen.
5 N	22.2305	1	Dispositif de blocage de pignons de chaîne	Speciaal gereedschap voor blokkeren kettingwielen.
6 N	22.2306	1	Calibre d'écartement pour arbre principal	Afstandskaliber hoofdas.
7 N	22.2307	1	Calibre d'écartement pour arbre secondaire	Afstandskaliber secundaire as.
8 N	22.2308	1	Calibre d'écartement pour arbre baladeur	Afstandskaliber baladeuras.
9 N	22.2309	1	Guide pour montage de la bague d'étanchéité du vilebrequin, côté dynamo	Geleider voor montage afdichtring krukas, dynamo zijde.

Indice	N° de la pièce Onderdeelnummer	Nombre de pièces Onderdeel-hoeveelheid	DESIGNATION DE LA PIECE	BENAMING
10 N	22.2310	1	Guide pour montage de la bague d'étanchéité du vilebrequin, côté transmission	Geleider voor montage afdichtring krukas, overbrenging zijde.
11 N	22.2311	1	Guide pour montage de la bague d'étanchéité de l'axe du sélecteur	Geleider voor montage afdichtring selectoras.
			Porte-bagages (sur demande)	**Bagagedrager (op aanvraag)**
—	22.1041*	1	Porte-bagages	Bagagedrager.
—	110.06.10	4	Boulon de fixation porte-bagages	Bevestigingsbout hiervoor.
—	010.06.06	4	Ecrou pour dito	Moer hiervoor.
—	10551	4	Rondelle « Grower »	Veerring.
			Repose-pied passager (Se montent avec siège double et sur demande)	**Voetrusten passagier (Worden met duo zit en op aanvraag gemonteerd)**
—	22.4001	2	Repose-pied complet avec écrou de serrage et rondelle . . .	Voetrust compleet met bevestigingsmoer en ring.
—	22.3001	2	Entretoise pour dito	Tussenstuk voor dito.
			Sacoche	**Tas**
—	22.3061*	1	Sacoche complète avec couvercle et vis de fermeture	Tas compleet met deksel en sluitschroef.
—	22.3062*	1	Corps de sacoche sans couvercle	Tas zonder deksel.
—	22.3070*	1	Couvercle de sacoche sans vis de fermeture	Deksel tas zonder sluitschroef.
—	3 V. 972	1	Vis de fermeture pour couvercle.	Sluitschroef voor deksel.
—	10501	1	Goupille fendue pour dito . .	Splitpen hiervoor.
—	110.08.15	1	Boulon de fixation avant . . .	Bevestigingsbout vóór.
—	86.1834	1	Rondelle intérieure de renfort. .	Inwendige versterkingsring.
—	010.08.03	1	Ecrou pour boulon	Moer voor bout.
—	10552	1	Rondelle « Grower » pour dito .	Veerring hiervoor.
—	22.3075	2	Etrier pour fixation arrière . . .	Ubout voor bevestiging achter.
—	110.06.15	4	Boulon pour fixation étrier . .	Bout voor bevestiging Ubout.
—	010.06.06	4	Ecrou pour boulon	Moer voor bout.
—	10551	4	Rondelle « Grower » pour dito. .	Veerring hiervoor.
			Protège-jambes (sur demande)	**Beenbeschermers (op aanvraag)**
—	22.1361 L	2	Protège-jambes chromés . . .	Verchroomde beenbeschermers.
—	22.3364	4	Demi-collier de fixation. . . .	Halve bevestigingsklem.
—	110.08.25	4	Boulon de fixation	Bevestigingsbout.
—	010.08.08	4	Ecrou pour dito	Moer hiervoor.
—	10552	4	Rondelle « Grower » pour dito. .	Veerring hiervoor.

* Il est indispensable que la commande d'une pièce dont le numéro est accompagné d'un astérisque, indique la teinte de l'émail.

* Het is noodzakelijk, dat de bestelling van een onderdeel waarvan het nummer door een asteriesk gevolgd is, de kleur van de verlakking vermelde.

TABLE DES MATIÈRES

MOTEUR

Carter moteur
Vilebrequin
Pistons
Cylindres
Kick-starter
Embrayage
Equipement électrique
Carburateur
Commande indicateur de vitesse
Boîte de vitesses
Sélecteur

PARTIE CYCLE

Cadre
Fixation moteur
Berceau arrière
Béquille latérale
Amortisseur arrière
Fourche arrière
Garde-chaîne
Garde-boue AR., tringle de réaction et chaîne
Repose-pied
Support de batterie
Batterie
Béquille centrale
Garde-boue avant
Plaque avant
Tubes d'échappement
Silencieux
Commande frein arrière
Réservoir à essence
Robinet et tuyauterie d'essence
Siège double
Selle solo
Fourche télescopique
Roue avant
Roue arrière
Guidon
Commande frein avant
Commande débrayage
Commande carburateur
Avertisseur
Tachymètre
Phare
Lanterne arrière
Contacteur stop
Câblage électrique
Outillage
Outillage spécial d'atelier.
Porte-bagages
Repose-pieds passager.
Sacoche
Protège-jambes

INHOUD

MOTOR

Motorcarter 5
Krukas 7
Zuigers 9
Cylinders 9
Kickstarter 9
Koppeling 11
Electrische uitrusting 11
Carburateur 14
Aandrijving snelheidsmeter 15
Versnellingsbak 15
Voetschakelaar 17

RIJWIELGEDEELTE

Frame 19
Bevestiging motor 19
Verend achterframe 19
Zijstandaard 20
Achterschokbreker 20
Achtervork 20
Kettingkast 20
Achterspatscherm, reactiestang en ketting 21
Voetrusten 21
Batterijsteun 21
Batterij 22
Middensteun 22
Voorspatscherm 22
Voornummerplaat 22
Uitlaatbuizen 23
Knalpotten 23
Bediening achterrem 23
Benzinetank 23
Kraan en benzineleiding 25
Dubbele zitting 25
Zadel rijder 25
Telescoop vork 25
Voorwiel 26
Achterwiel 29
Stuur 31
Voorrem bediening 32
Ontkoppeling bediening 32
Carburateur bediening 32
Hoorn 32
Snelheidsmeter 32
Koplamp 33
Achterlantaarn 35
Contact stoplamp 35
Electrische kabels 35
Gereedschap 36
Speciaal werkplaats gereedschap 37
Bagagedrager 38
Voetrusten passagier 38
Tas 38
Beenbeschermers 38

Imprimé en Belgique

5606007